# 14T968DC

# Livret d' instructions

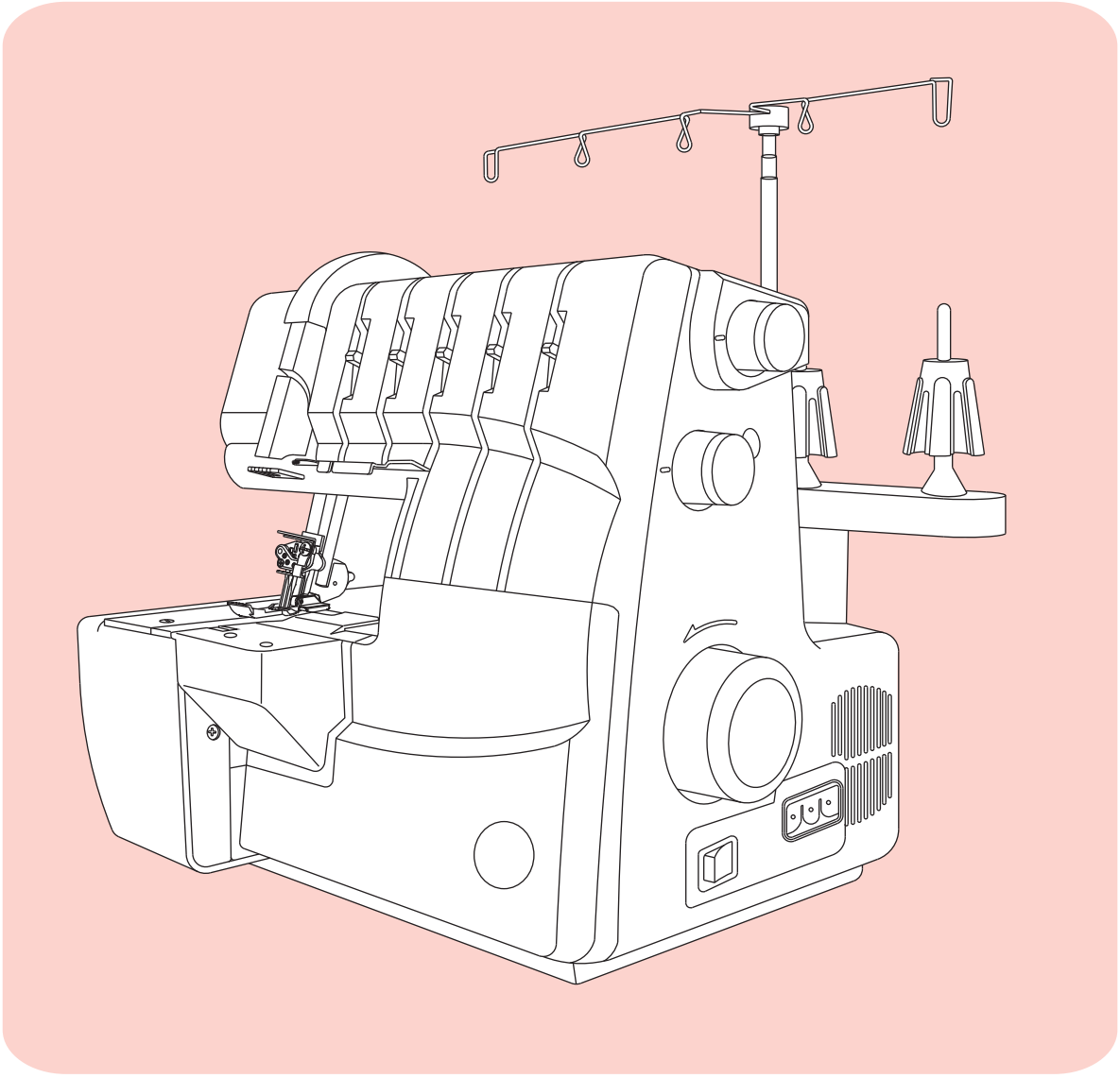

SINGER®

AT HOME WORLDWIDE

## PREFACE

Merci d'avoir acheté cette machine avec surjets, point de chaînette et point de recouvrement.
Cette machine à coudre est à usage domestique uniquement. Elle vous offrira d 'excellents résultats sur les tissus, des plus légers (batiste) aux plus lourds (jean).

Veuillez vous référer à la notice d'utilisation pour obtenir entière satisfaction de votre machine à coudre et pour assurer sa longévité. Familiarisez - vous avec la machine en suivant le mode d'emploi page par page.
Afin de vous faire bénéficier des avancees technologiques en matière de couture, le fabricant se réserve le droit de modifier l'aspect, la conception ou les accessoires de cette machine lorsqu'il le juge utile, sans aucun autre préavis.

Cette machine à coudre SINGER modele 14T968DC a été testée par GS (certification de matériel électrotechnique ) Selon les normes européennes et correspond aux spécifications pour la sécurité électrique, l'antiparasitage radio et La protection contre les surcharges électriques. La conformité est certifiée par le symbole GS et l'identification CE.

TÜV Rheinland Product Safety

GS geprüfte Sicherheit

CE

SINGER® est une marque enregistrée de The Singer Company Limited ou de ses sociétés affiliées.
©2008 The Singer Company Limited ou ses sociétés affiliées. Tous droits réservés.

# CONSIGNES DE SECURITE

Lors de l'utilisation de cette machine, les précautions élémentaires de sécurité doivent être pris es.

Lisez attentivement toutes les consignes de sécurité suivantes avant de l'utiliser :

DANGER - Pour reduire le risque de décharges électriques :

* Ne laissez pas la machine sans surveillance lorsqu'elle est sous tension. Débranchez la immédiatement après l'utilisation et avant le nettoyage.

* Débranchez la machine avant de changer l'ampoule. Remplacer l'ampoule par une autre de 15 Watts et du même type. Assurez vous d'avoir remis le cache après avoir changé l'ampoule.

AVERTISSEMENT - Pour réduire le risque de brûlures, de feu, de décharges électriques ou de blessures Aux personnes :

* Assurez vous que le voltage du moteur corresponde à celui de l'installation électrique.

* Cette machine est conçue pour un usage familial tel que décrit dans cette notice d'utilisation. Utilisez uniquement les accessoires conseillés dans cette notice.

* Pour débrancher la machine positionnez l'interrupteur sur « O » lorsque vous effectuez des opérations telles que changement d'aiguilles, enfilage des aiguilles ou des boucleurs , changement de plaque à aiguille ou de pied presseur etc....

* Débranchez la machine lorsque vous retirez les carters , lubrifiez le mécanisme ou lors de toute opération d'entretien décrite dans cette brochure.

* N'essayez pas de régler vous-même la courroie du moteur. Si un réglage s'avère nécessaire, contactez votre Service Après Vente SINGER.

* Manipulez le rhéostat avec précaution et évitez de le faire tomber. Assurez-vous que rien n'est posé dessus.

* Utilisez la plaque à aiguille adéquate. Une plaque non conforme pe ut casser l'aiguille.

* N'utilisez pas d'aiguille tordue.

* Lors de la couture, éloignez vos doigts de toute pièce en mouvement et particulièrement de l'aiguille.

* Ne tirez et ne poussez pas le tissu lors de la couture, cela pourrait casser l'aiguille.

* Pour l'entretien des machines à double isolation, n'utilisez que des pièces de rechange identique . Voir les instructions pour le service après-vente des appareils à double - isolation.

* Ne jamais utiliser la machine si le cordon ou la prise électrique sont endommagés, si elle est tombée ou abîmée, si elle a été exposée à l'eau. Contactez votre Service Après Vente pour tout examen , réglage ou réparation.

* N'utilisez pas la machine si les aérations ou le rhéostat sont obstrués par la poussière, la bourre de fil ou de tissu.

* N'insérez ou ne faîtes pas tomber d'objets dans les ouvertures de la machine.

* N’utilisez pas la  machine à l’extérieur.

* Ne pas l’utiliser dans une pièce où on administre de l’oxygène  ou on utilise un aérosol.

* Cette machine n’est pas un jouet. Une attention particulière est nécessaire si la machine est utilisée par des enfants ou en leurs présences.

* Ne pas exposer la machine au soleil . Ne l’entreposez pas dans un endroit très chaud ou humide.

* Ne touchez pas la machine, le rhéostat ou le cordon électrique avec des mains, des vêtements ou des linges mouillés.

* Ne connectez pas le cordon d’alimentation sur une rallonge avec d’autres appareils branchés sur la même prise électrique.

* Utilisez la machine sur une table plate et stable.

* Assurez-vous que les carters soient fermés avant d’utiliser la machine.

* Gardez les pieds presseurs et les aiguilles hors de portée des enfants.

* Assurez-vous que l’ampoule soit froide avant de la changer.

* Ne démontez pas ou ne modifiez pas la machine vous-même.

* Assurez-vous que la machine soit hors tension avant d’entreprendre les opérations d’entretien  décrites dans cette notice.

* ENTRETIEN DES PRODUITS A DOUBLE ISOLATION

Cet appareil ayant un double isolement n’a pas de liaison terre. Il ne faut pas en ajouter. L’entretien d’un appareil à double isolement demande un soin particulier et Une connaissance du système, il doit être fait par une personne qualifiée. Les pièces de rechange d’un appareil à double-isolement doivent être identiques aux originales. Un appareil à double- isolement est identifié « DOUBLE -ISOLEMENT »

# TABLE DES MATIERES


Seite

1. Sélection des points et de la tension automatique ....5
2. Tableau de réglage des points....8
3. Accessoires....9
4. Informations sur les aiguilles.... 9
5. Pièces principales....10
6. Comment ouvrir le cache-boucleurs.... 12
7. Pièces principales derrière le cache-boucleur....12
8. Preparation avant la couture....12
9. Enlever et remplacer le collecteur de déchets de coupe.... 13
10. Préparation pour l'enfilage.... 14
*installation du guide-fil télescopique.... 14
*filets anti-chutes....14
*étrier de bobine....14
11. Comment retirer et remettre les aiguilles.... 15
*positions d'aiguille....15
*pour retirer les aiguilles....15
*pour remettre les aiguilles....15
12. Enfilage de la machine....16
*schéma d'enfilage....16
*code couleurs des tensions....16
*enfilage correct de la machine.... 17
1) Enfilage du boucleur supérieur ( vert)....17
2) Enfilage du boucleur inférieur (rouge)....18
3) Enfilage du boucleur chaînette / poin recouvrement....20
4) Enfilage de l'aiguille surjet droite (bleue) (B sur le pince-aiguille)....21
5) Enfilage de l'aiguille surjet gauche (orange) (A sur le pince-aiguille)....23
6) Enfilage des aiguilles pour le point de recouvrement ....25
① Enfilage de l'aiguille gauche pour le point de recouvrement (orange).... 25
② Enfilage de l'aiguille chaînette ou centrale pour le point de recouvrement (bleu).... 26
③ Enfilage de l'aiguille droite du point de recouvrement (vert)....28
13. Comment changer les fils : méthode a nœuds.... 30
14. Réglage de la longueur du point....31
15. Réglage de la largeur de la couture.... 31
*réglage de la largeur par changement de l'aiguille.. 31
*réglage de la largeur à l'aide du bouton de réglage.31
16. Réglage de la pression du pied.... 32
17. Entraînement différentiel....33
*surjet resserré....33
*surjet étiré....34
18. Comment neutraliser le couteau....35

Seite

19. Conversion du boucleur supérieur en tendeur.. 36
*conversion en tendeur.... 36
*reconversion en boucleur supérieur....36
20. Surjet standard et ourlet roulotté....37
*la couture du surjet standard.... 37
*la couture de l'ourlet roulotté....37
21. Dégagement de la chaînette et test de couture.38
22. Instructions de réglages et de couture.... 39
1) chaînette double.... 39
2) surjet 2 fils bordé.... 41
3) surjet 2 fils.... 42
4) surjet 3 fils.... 43
5) surjet 3 fils décoratif....44
6) faux safety extensible à 3 fils....45
7) faux safety extensible à 4 fils....46
8) safety à 4 fils....47
9) safety à 5 fils....48
23. Comment coudre un point de recouvrement.....49
24. Comment réaliser un ourlet roulotté....54
1) ourlet roulotté standard 3 fils.... 55
2) ourlet roulotte 3 fils bordé.... 55
3) ourlet roulotté 2 fils standard.... 56
4) ourlet roulotté 2 fils bordé.... 56
25. Autres points et conseils de couture.... 58
*comment réaliser un ourlet décoratif plat.... 58
*comménт realiser un ourlet invisible....60
*comment réaliser des nervures....60
*réalisation des angles droit.... 61
*placement des épingles....62
*comment arrêter les fils....62
*comment renforcer la couture....63
*réalisation d'une tresse décorative à partir de la chainette de surjet....63
26. Entretien de la machine.... 64
*nettoyage de la machine....64
*lubrification de la machine....64
*comment remplacer le couteau mobile.... 65
*comment changer l'ampoule.... 66
27. Accessoires optionnels.... 67
*Pied à enclenchement direct....67
*Pieds optionnels....68
1) Pied pose-élastique....68
2) Pied ourlet invisible....68
3) Pied fronceur....68
4) Pied pose perle....68
5) Pied ganseur....68
6) Pied pose ruban....68
28. Solutions aux problèmes....69
29. Rapport tissu, fil, aiguille....70
30. Caractéristiques techniques....71

## 1. Sélection des points et de la tension automatique

La machine peut effectuer plusieurs types de points selon la combinaison de la tension automatique sélectionnée, des positions de l'aiguille, des méthodes d'enfilage et de l'utilisation du boucleur / écarteur droit convertible.

| Type de point | STA : Sélection de la tension automatique par le bouton rotatif | | Page |
|---|---|---|---|
| 1. Point de chaînette Indémaillable<br>ATD: D | | Le point de chaînette à une aiguille et 2 fils est utilisée pour l'assemblage et pour les coutures décoratives. | 39 |
| 2. Surjet 2 fils bordé<br>ATD: D<br>ATD: G | | Ce point à une aiguille et 2 fils est utilisé pour les tissus légers ou extensibles . Il est aussi idéal pour les ourlets roulottés. Selon la position d'aiguilles on obtient un surjet de 4 ou 6mm. | 41 |
| 3. Surjet 2 fils<br>ATD: E | | Ce point à une aiguille et 2 fils est utilisé pour surjeter les tissus courants. Il est egalement ideal pour le surjet decoratif à plat (bord à bord ou bord pli e) et l'ourlet invisible. Selon la position d'aiguilles on obtient un surjet de 4 à 6mm. | 42 |
| 4. Surjet 3 fils<br>ATD: A<br>ATD: B | | Ce point à une aiguille et 3 fils est utilisé pour surjeter les tissus courants. Selon la position d'aiguille choisie, on obtient un surjet de 4 à 6 mm. | 43 |
| 5. Surjet 3 fils à décoratif<br>ATD: F | | Ce point à une aiguille et 3 fils est utilisé pour les coutures d'assemblage bord a bord ou bord plié et pour les coutures décoratives. Selon la position d'aiguille choisie, on obtient un surjet de 4 a 6mm. | 44 |
| 6. Faux-safety à 3 fils extra-extensible<br>ATD: G | | Ce point à deux aiguilles et 3 fils est idéal pour assembler et surjeter les tissus extensibles légers tels que le jersey et le lycra. | 45 |
| 7. Faux-safety à 4 fils extra-extensible<br>ATD: A | | Ce point à deux aiguilles et 4 fils est idéal pour assembler et surjeter les tissus extensibles moyens et lourds tels que le double jersey et les matières pour les vêtements de sport. | 46 |

| Type de point | STA : Sélection de la tension automatique par le bouton rotatif | | Page |
|---|---|---|---|
| 8. Point safety à 4 fils large<br>ATD: I | | Ce point à 4 fils est un point de sécurité composé d'un surjet 2 fils et d'un point de chaînette. | 47 |
| 9. Point safety à 5 fils<br>ATD: B | | Ce point à 5 fils est un point de sécurité composé d'un surjet 3 fils et d'un point de chaînette. Un point large est obtenu par l'utilisation de l'aiguille gauche. Surjet et assemblage se réalisent en une opération sur tissus non-extensibles. | 48 |
| 10. Point safety à 5 fils étroit<br>ATD: A | | Ce point à 5 fils est un point de sécurité composé d'un surjet 3 fils et d'un point de chaînette .Un point étroit est obtenu par l'utilisation de l'aiguille droite. | 48 |
| 11. Point de recouvrement étroit (2,8mm)<br>ATD: K | | Ce point de recouvrement à 2 aiguilles et 3 fils est utilisé pour les tissus très extensibles comme le jersey etc...Un point étroit est obtenu pour l'utilisation des aiguilles gauche et centrale. | 51 |
| 12. Point de recouvrement large (5,6mm)<br>ATD: H | | Ce point de recouvrement à 2 aiguilles et 3 fils est utilisé pour les tissus très extensibles comme le jersey etc.. Un point large est obtenu par l'utilisation des aiguilles gauche et droite. | 51 |
| 13. Point de recouvrement triple<br>ATD: J | | Ce point de recouvrement à 3 aiguilles et 4 fils est utilisé pour les tissus très extensibles comme le jersey etc.. ;un triple point est obtenu pour l'utilisation des aiguilles gauche centrale , et droite. | 52 |
| 14. Ourlet roulotté à 3 fils<br>ATD: C | | Ce point à une aiguille et 3 fils est utilisé pour la réalisation des ourlets roulottés étroits. | 55 |

* Selon la position d'aiguille choisie, cette machine réalise avec 2 ou 3 fils, un surjet standard de 4mm ou un surjet large de 6mm. Lors de la couture de tisus lourds, vous pouvez encore augmenter la largeur du surjet à l'aide de la molette de réglage de la largeur du point (voir page 31).

| Largeur du surjet | 4.0 mm | 6.0 mm |
|---|---|---|
| Aiguille utilisée | Aiguille droite de | Aiguille de surjet gauche |
| Molette tension du fil | Bleu | Orange |
| | | |

## 2. Tableau de réglage des points

| | Type de points | STA | LP | ED | B/E | Position de l'aiguille | Enfilage / tension requis : quand la tension automatique est sélectionnée (STA), la tension correcte est réglée automatiquement. | | | | | Page |
|---|---|---|---|---|---|---|---|---|---|---|---|---|
| | | | | | | | Orange | Bleu | Vert | Rouge | Brun | |
| 1 | Point de chaînette | D | N | N | C | | | ● | | | ● | 39 |
| 2 | Surjet 2 fils bordé | D | 2 | N | L | 4.0mm | | ● | | ● | | 41 |
| | | G | 2 | N | L | 6.0mm | ● | | | ● | | 41 |
| 3 | Surjet 2 fils | E | 2 | N | L | 4.0mm | | ● | | ● | | 42 |
| | | E | 2 | N | L | 6.0mm | ● | | | ● | | 42 |
| 4 | Surjet 3 fils | A | N | N | L | 4.0mm | | ● | ● | ● | | 43 |
| | | B | N | N | L | 6.0mm | ● | | ● | ● | | 43 |
| 5 | Surjet 3 fils à plat | F | 2 | N | L | 4.0mm | | ● | ● | ● | | 44 |
| | | F | 2 | N | L | 6.0mm | ● | | ● | ● | | 44 |
| 6 | Faux safety 3 fils extensibles | G | 2 | N | L | | ● | ● | | ● | | 45 |
| 7 | Faux safety4 fils extensibles | A | N | N | L | | ● | ● | ● | ● | | 46 |
| 8 | Safety à 4 fils | I | N | N | L | | ● | ● | | ● | ● | 47 |
| 9 | Safety à 5 fils | B | N | N | L | | ● | ● | ● | ● | ● | 48 |
| 10 | Safety à 5 fils étroit | A | N | N | L | | ● | ● | ● | ● | ● | 48 |
| 11 | Point de recouvrementétroit | K | N | N | C | 2.8mm | ● | ● | | | ● | 51 |
| 12 | Point de recouvrement large | H | N | N | C | 5.6mm | ● | | ● | | ● | 51 |
| 13 | Point de recouvrement triple | J | N | N | C | 5.6mm | ● | ● | ● | | ● | 52 |
| 14 | Ourlet roulotté | C | 1 | N | L | 4.0mm | | ● | ● | ● | | 55 |

STA : Sélection de la tension automatique par le bouton rotatif
ED : Entraînement différentiel
LP : Longueur du point
B/E : Boucleur supérieur enclenché

* Quand les options 2, 3, 6 ou 8 sont sélectionnées, utilisez l'écarteur.
* Quand les options 1, 11, 12 ou 13 sont sélectionnées, tournez le couteau supérieur vers le bas, placez le sélecteur de largeur de la couture en position R, puis échangez le cache-boucleur (A) par le cache-boucleur (B).
* Les réglages de tension automatique sont indiqués pour des tissus de poids moyen et un fil torsadé en polyester # 60. Ces réglages conviennent à la plupart des exigences de couture. Si vous utilisez un fil d'une autre épaisseur ou un tissu d'un autre poids et que le résultat ne correspond pas à vos attentes, veuillez ajuster la tension par petites étapes.

## 3. Accessoires

Les accessoires sont contenus dans la boîte d'accessoires.

| | | |
|---|---|---|
| 1. tournevis ( grand) | 1 | |
| 2. couteau (mobile) | 1 | |
| 3. étrier de bobine | 5 | |
| 4. filet anti-chute | 5 | |
| 5. huile | 1 | |
| 6. clé | 1 | |
| 7. pinces | 1 | |
| 8. aiguilles | 1 | |
| 9. Brosse | 1 | |
| 10. adaptateur de cône | 5 | (sur la machine) |
| 11. bac récupérateur des déchets | 1 | (dans l'emballage) |
| 12. Housse | 1 | (dans l'emballage) |
| 13. Protège-couteau | 1 | |

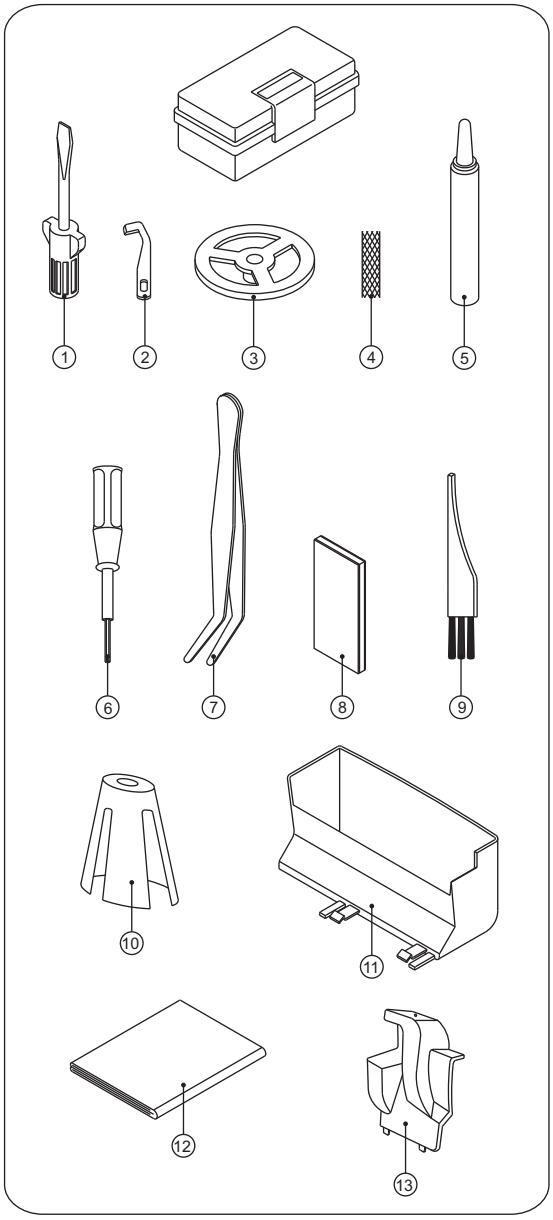


## 4. Informations sur les Aiguilles

- Cette surjeteuse utilise des aiguilles industrielles a talon plat, ce qui élimine la possibilité de placer l'aiguille a l 'envers.
- N'utilisez pas d'aiguille standard de MC familiale quel que soit leur taille ou leur type.
- La machine est livrée avec des aiguilles SINGER
- De type 2022 et de taille 14 / 90. Utilisez uniquement des aiguilles SINGER 2022 de taille 14/ 90et 11/80

**#2022**
**aiguilles surjeteuse**

## 5. Pièces principales

1. Guide-fil
2. Poignée
3. Manette de réglage  pour la tension du fil de l'aiguille gauche (orange)
4. Manette de réglage  pour la tension du fil de l'aiguille droite (bleue)
5. Manette de réglage  pour la tension du fil du boucleur supérieur (verte)
6. Manette de réglage  pour la tension du fil du boucleur inférieur (rouge)
7. Molette de tension du boucleur chaînette (marron)
8. Plaque à aiguilles
9. Plateau avant
10. Cache boucleurs
11. Interrupteur  M/A et lumières
12. Molette de réglage de longueur de point
13. Volant
14. Support de bobine
15. Adaptateur de cône
16. Porte-bobine
17. Collecteur de déchets de coupe
18. Bouton rotatif pour la sélection de la tension automatique
19. Plaque guide couture

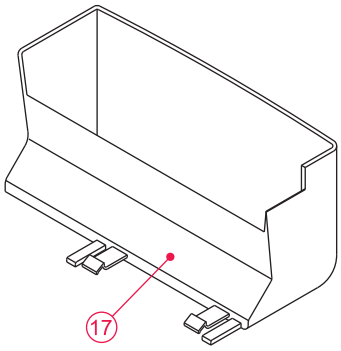


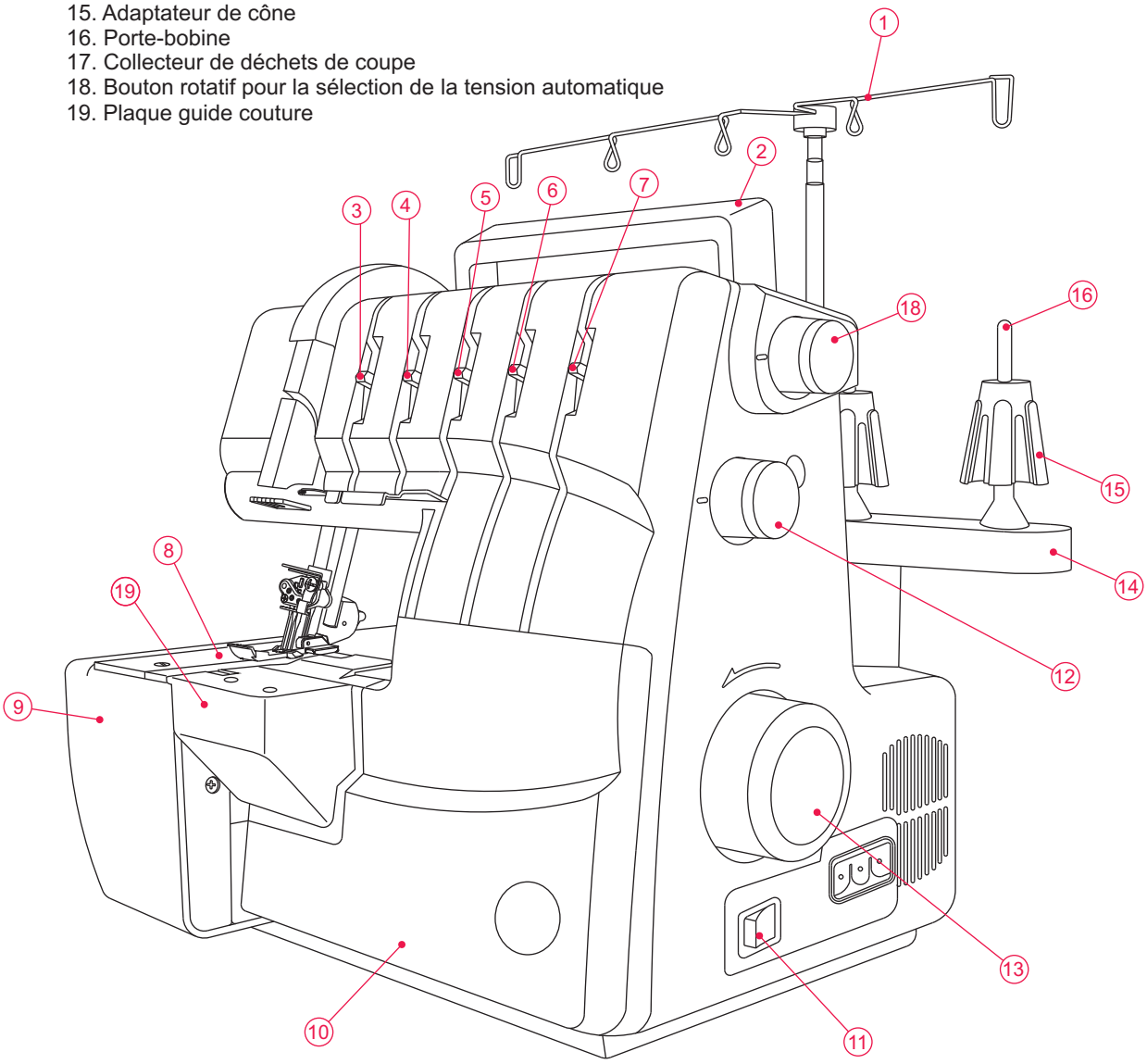

## Piéces principales

20. Releveur du pied presseur et ouverture de la tension
21. Molette de réglage du differentiel
22. Molette de réglage de largeur de point
23. Molette de réglage de la pression du pied

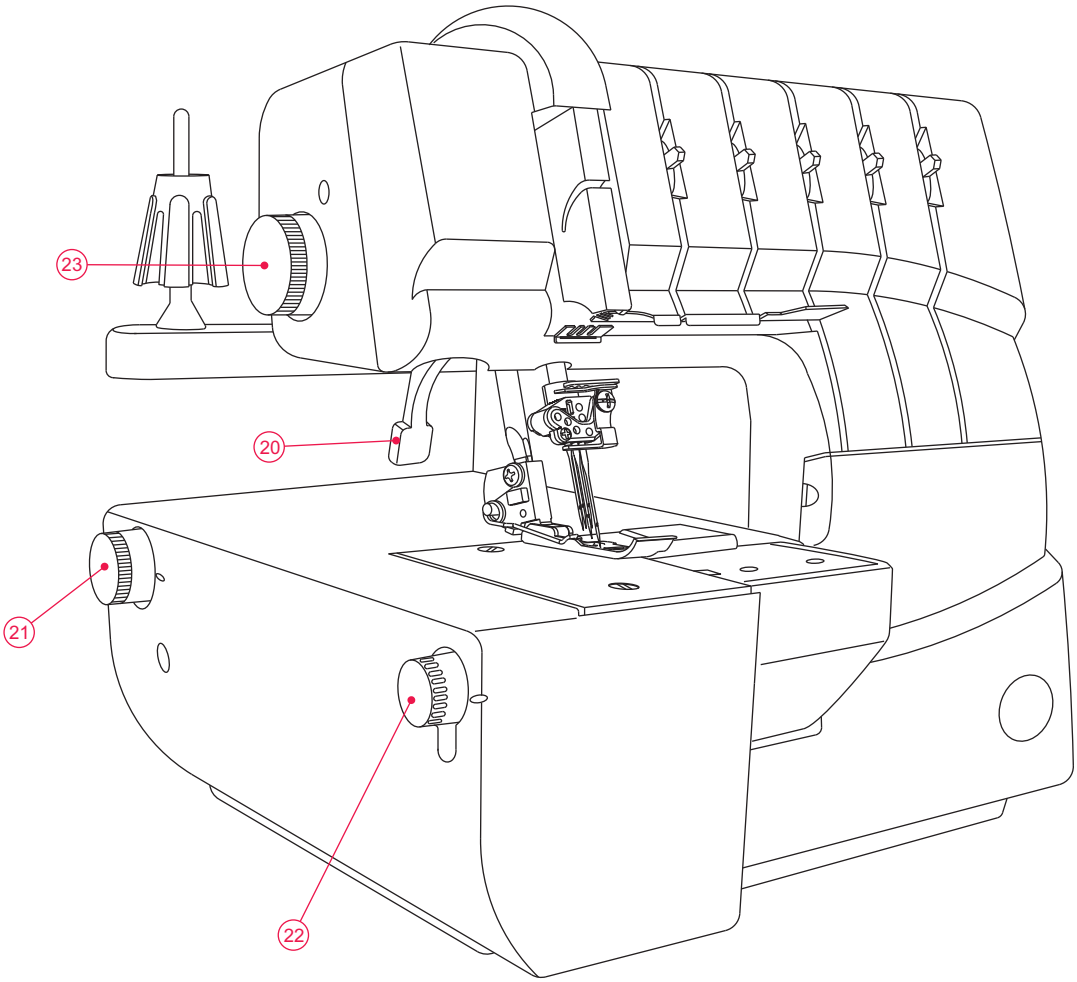

## 6. Comment ouvrir le cache-boucleu

Attention:
Assurez vous que la machine soit hors tension.

- Poussez le cache vers la droite le plus loin possible.
- Tirez le cache vers vous.

Attention:
Assurez vous que le cache boucleur est bien fermé lorsque vous cousez.

Remarque :
La machine ne fonctionne pas tant que le cache-boucleur est ouvert.

## 7. Pièces principales derrière le cache-boucleur

1. Boucleur supérieur
2. Couteau mobile supérieur
3. Pied presseur
4. Couteau inférieur
5. Boucleur inférieur
6. Boucleur chaînette /point de recouvrement
7. Sélecteur du doigt mailleur
8. Tendeur
9. Débrayage du boucleur supérieur

## 8. Preparation avant la couture

- Branchez la prise du rhéostat sur la machine.
- Branchez le càble d'alimentation dans une prise de courant.
- Interrupteur M/A : 1 marche.
  0 arret.
- Pour faire fonctionner la machine et contrôler la vitesse, appuyer sur le rhéostat.
- Plus vous appuyer fort, plus la machine coud vite.
- Pour arrêter la machine , relâchez le rheostat.

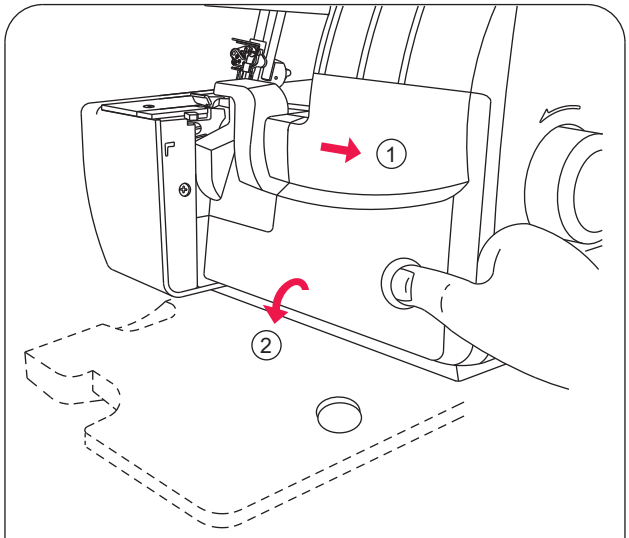


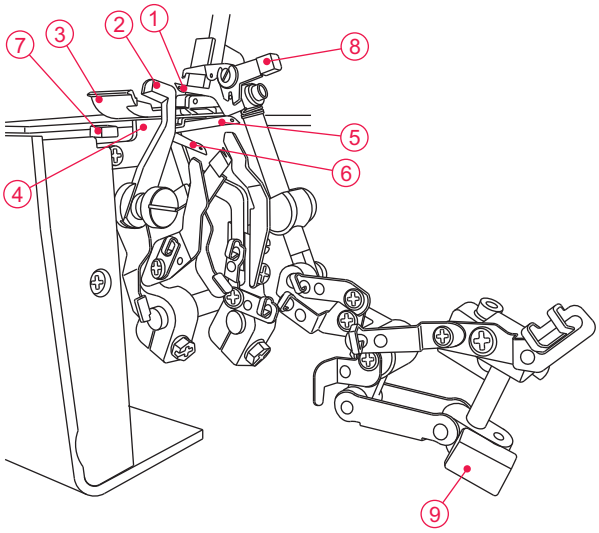


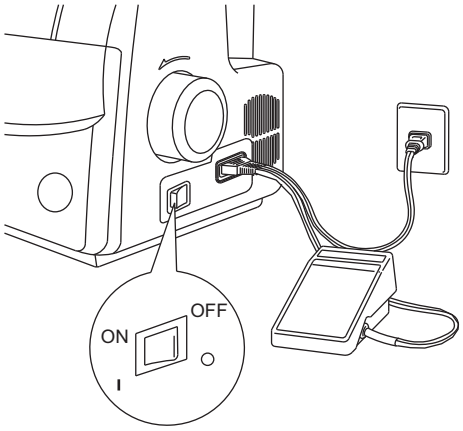


**Mise en garde:**

Utilisez exclusivement le rhéostat fourni avec la machine. Référez vous au chapitre <Mise en garde> de la page suivante.

**Attention !**

- Vérifiez que le voltage indiqué sur la plaque signalétique correspond à celui de votre installation électrique.
- Manipulez le rhéostat avec soin et évitez de le faire tomber.
  Vérifiez que rien n'est posé dessus.
- Débranchez la machine pour changer d 'aiguille, de pied presseur  ou de plaque à aiguilles ou lorsque vous laissez la machine sans surveillance. Ceci évitera la mise en route de la machine en appuyant accidentellement  sur le rhéostat.

## 9. Enlever et remplacer le collecteur de déchets de coupe

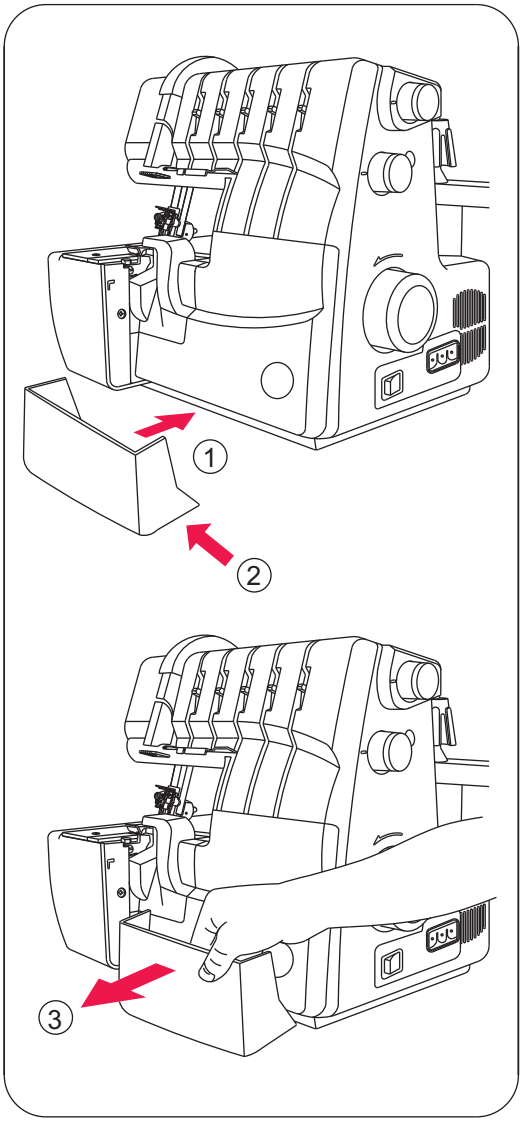


### Mise en place:

- Insérez le bac récupérateur sous le cache boucleur.

  Assurez vous que le côté gauche du bac est plaqué vers le couteau.

### Retrait:

- Pour retirer le bac, tenez le comme illustré et tirez vers vous.

## 10. Préparation pour l'enfil

### Installation du guide-fil télescopique

- Prenez le guide-fil télescopique et insérez le comme indiqué sur l'illustration.
- Cette machine est livrée avec le guide fil en position basse.
- Allongez le guide fil au maximum.
- Lorsque les deux parties du guide fil sont bien positionnées, vous entendrez un petit déclic.
- Centrez les guides fils au-dessus des porte-cônes.
- Placez les fils sur les portes cônes munis des adaptateurs.

Note:
votre nouvelle machine est enfilée pour réaliser le triple point de recouvrement.
Reportez vous page 30 pour nouer les fils.

### Filets anti-chutes

- Lorsque vous utilisez des fils synthétiques qui glissent facilement au bas du cône, glissez les filets anti-chute sur les cônes. Enfilez les du bas vers le haut en laissant le haut du cône libre comme indiqué sur l'illustration.

### Etrier de bobine

- Lorsque vous utilisez de petites bobines, posez les étriers de bobine comme indiqué sur l'illustration.

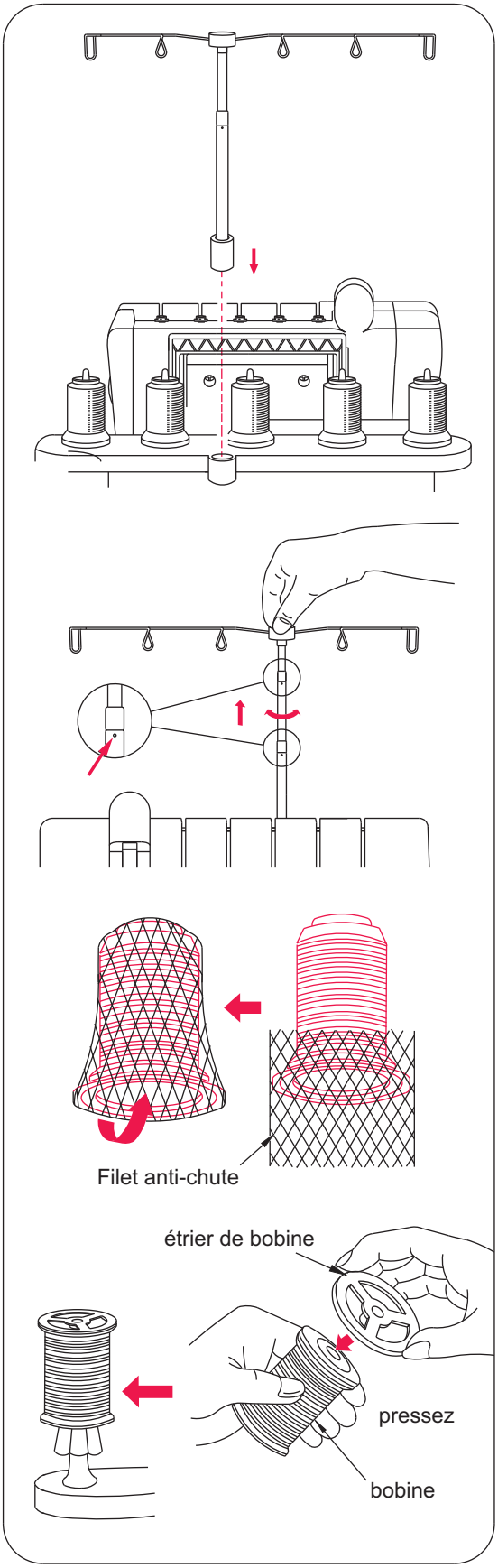

## 11. Comment retirer et remettre les aiguilles

### Position d'aiguille

- Avec cette machine il y a 5 postions d'aiguilles dans le porte aiguilles.Mais seulement 1, 2 ou 3 aiguilles peuvent être utilisées simultanément pour la couture.
- Ne tentez pas d'utiliser 5 aiguilles en même temps. Les positions d'aiguilles sont indiquées dans la notice par des schémas du pince-aiguille comme illustré à droite.

  Note :
  lorsque les 2 aiguilles du surjet sont utilisées, l'aiguille gauche est placée légèrement plus haut que la droite. Lorsque les 3 aiguilles du point de recouvrement sont utilisées, l'aiguille gauche est placée légèrement plus haut que les autres.

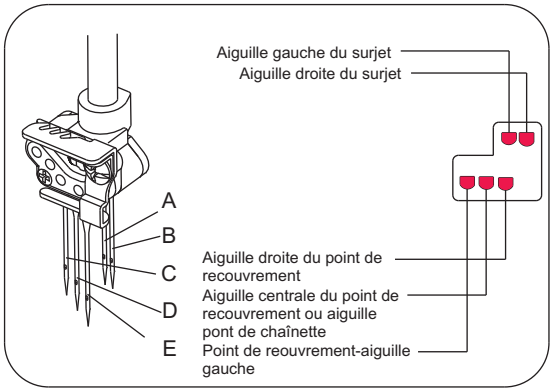


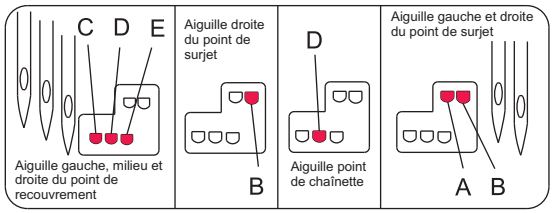


### Pour retirer les aiguille

Attention:
vérifiez que la machine soit hors tension avant de retirer les aiguilles.

- Tournez le volant vers vous jusqu'à ce que les aiguilles soient en position haute. Placez un petit morceau de tissu sous le pied presseur.
- Descendez les aiguilles pour qu'elles piquent dans le tissu. A l'aide du petit tournevis, desserrez mais ne retirer pas la vis de serrage de l'aiguille.
- Tenez les aiguilles et remontez la barre à aiguille. Les aiguilles restent dans le tissu.

  A. aiguille droite du surjet
  B. aiguille gauche du surjet
  C. aiguille gauche du point de recouvrement
  D. aiguille centrale du point de recouvrement
  E. aiguille droite du point de recouvrement

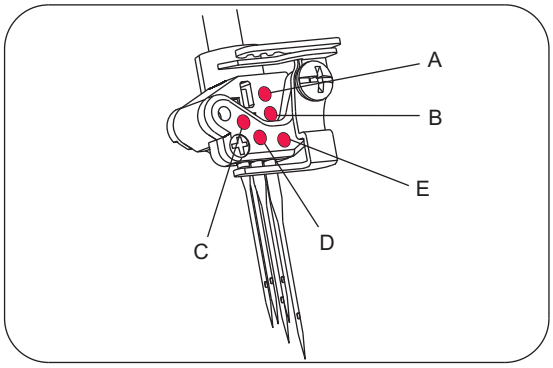


### Pour remettre les aiguille

- Tenez l'aiguille, talon plat vers l'arrière.
- Insérez l'aiguille dans le support aiguilles aussi loin que possible. Lorsque vous insérez l'aiguille, si vous la baissez dans la fente de la plaque à aiguille, elle sera en ligne avec le pince aiguille. Ensuite il suffira de la remonter dans le pince aiguille.

  Note :
  pour insérez les aiguilles aux emplacements A et B, il est nécessaire de desserrer la vis avec la clé alène. Après avoir insérer les aiguilles, resserrez les vis.

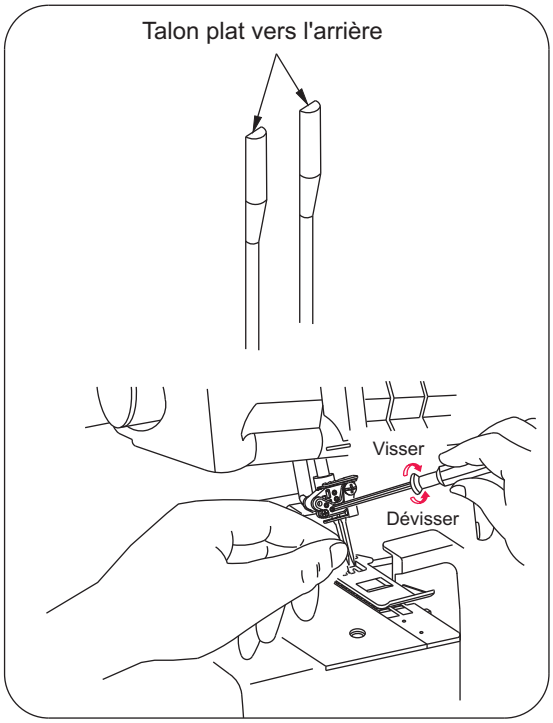


Cette machine utilise les aiguilles SINGER 2022.

*Ne pas utiliser les aiguilles standard pour machine à coudre familiale.*

## 12. Enfilage de la machine

**Schéma d'enfilage: surjet et point de safety**

- Un schéma de couleur se trouve a l'intérieur du cache boucleurs pour l'explication rapide.
- Enfilez la machine en suivant les étapes de 1 à 5 comme illustré a droite.

Note :
les fils doivent passer dans le cache du releveur de fil pour le point de chaînette et le surjet.

**Code couleurs des tensions: surjet et point de safety**

1. fil du boucleur supérieur..... vert
2. fil du boucleur inférieur..... rouge
3. fil du boucleur chainette..... brun
4. fil de l'aiguille droite..... bleu
5. fil d'aiguille point de chainette.....orange

**Schéma d'enfilage: point de recouvrement**

- Un schéma d'enfilage avec repères couleurs se trouve à l'intérieur du cache boucleur pour l'explication rapide.
- Enfilez la machine en suivant les étapes de 1 à 4 comme illustré a droite.

Note :
les fils doivent passer dans la fente inférieure du cache du releveur de fil comme illustré a droite.

**Code couleurs des tensions: point de recouvrement**

1. fil du boucleur point de recouvrement..... brun
2. fil de l'aiguille droite..... vert
3. fil de l'aiguille centrale..... bleu
4. fil de l'aiguille gauche..... orange

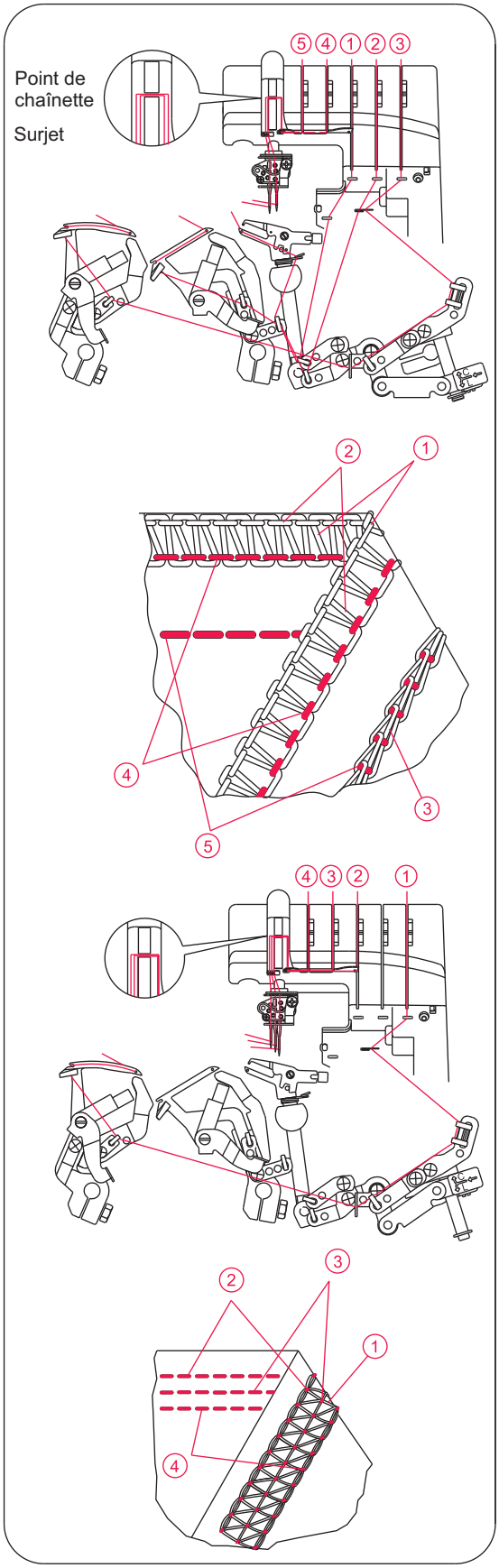

## Enfilage correct de la machine

Attention:
Assurez vous que la machine soit hors tension.

Remarque :
Les instructions indiquées sur cette page et sur les pages suivantes vous aideront à enfiler la machine correctement en suivant le marquage couleur.
Avant d'effectuer l'enfilage, référez-vous au guide pratique pour obtenir les renseignements nécessaires sur les types de point, les réglages, les positions d'aiguille et les marquages codés par couleur.

### 1) Enfilage du boucleur supérieur ( vert)

- Enfilez le boucleur supérieur comme illustré de 1 à 9.
- Levez le pied presseur pour ouvrir les disques de tensions.

  Remarque :
  Pour relever le pied presseur, il faut abaisser le releveur de pied presseur. L'espace libre est assez important pour y passer le tissu pendant la couture.

- Passez le fil d'arrière en avant dans le guide fil 1.

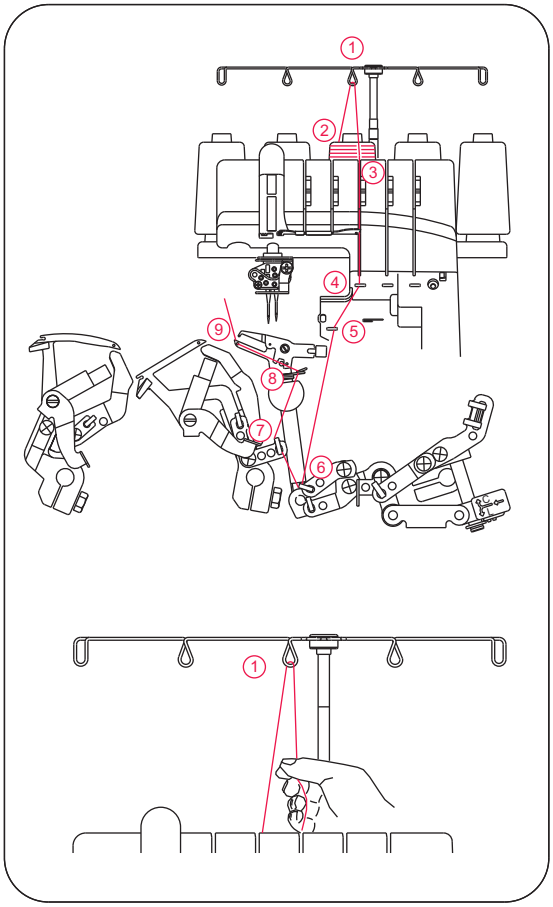


- enfilez le guide fil sur le dessus de la machine en tirant le fil vers la gauche jusqu'à ce qu'il glisse sous le guide.
  Puis tirez le fil sur le côté droit du bouton comme illustré.

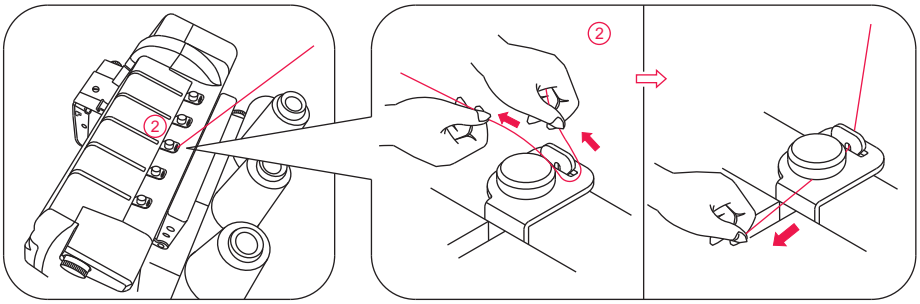


- Tenez le fil avec les doigts et faites le glisser dans les disques de tension, puis tirez vers le bas pour qu'il se place correctement entre les disques de tension.

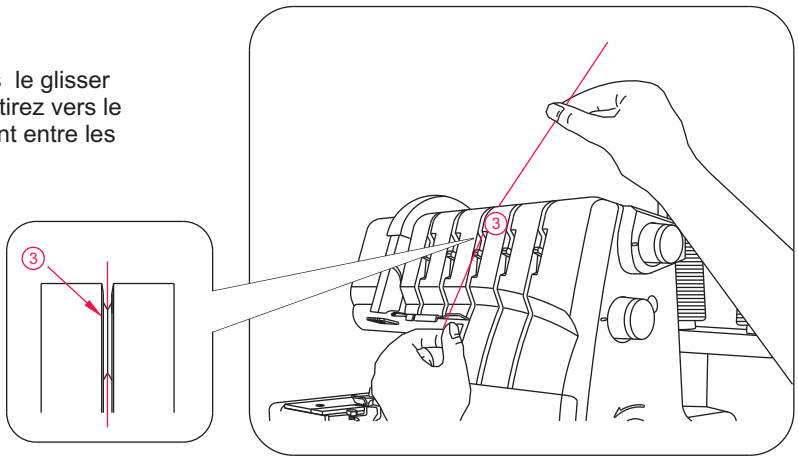

- Suivez les repères verts et enfilez les guide-fil de 4 à 9.
- Enfilez le chas du boucleur supérieur de l'avant vers l'arrière(9).

  Note :
  assurez vous que le fil passe derrière le boucleur inférieur.

  Note :
  utilisez les pinces fournies dans la boîte d'accessoires pour enfiler le boucleur.

- Tirez environ 10 cm de fil à travers le chas du boucleur et placez-le vers l'arrière de la plaque à aiguille.

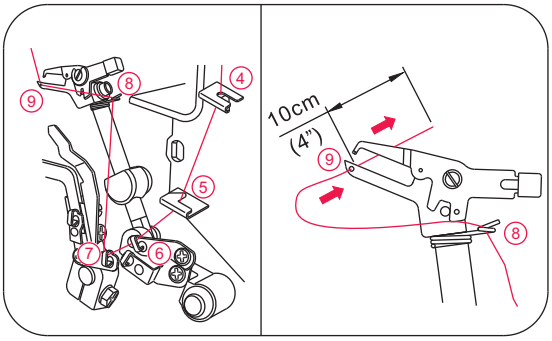


## 2) Enfilage du boucleur inférieur (rouge)

- Enfilez le boucleur inférieur en suivant les étapes de 1 à 10.

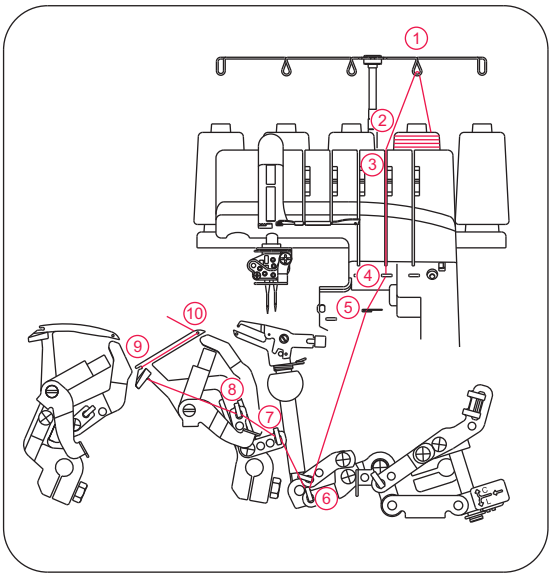


- Levez le pied presseur pour ouvrir les disques de tension.

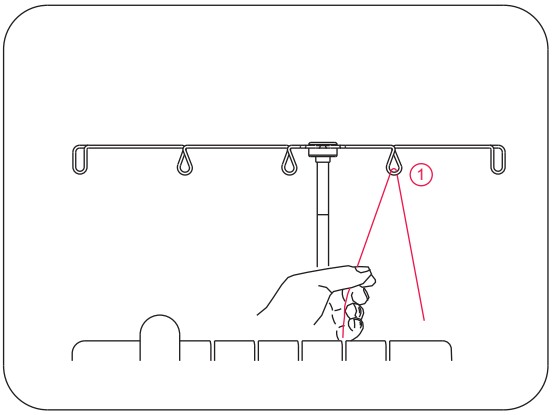


- Passez le fil de l'arrière à l'avant à travers le guide 1.

- Enfilez le guide- fil sur le dessus de la machine en tirant le fil vers la gauche jusqu'à ce qu'il glisse sous le guide.Puis tirez le fil sur le côté droit du bouton comme illustré.

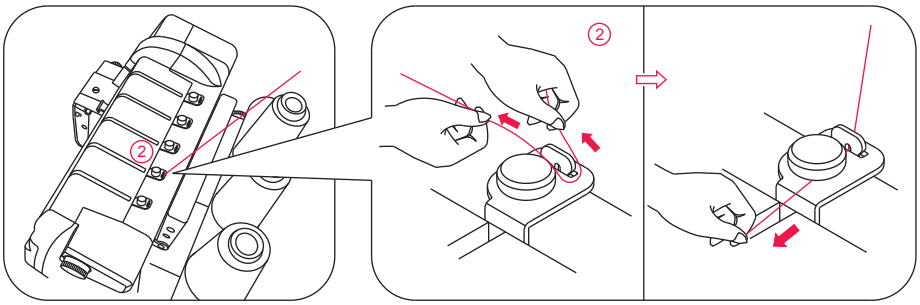

- Tenez le fil avec les doigts et faites-le glisser entre les disques de tension, puis tirez-le vers le bas pour qu'il se place correctement entre les disques de tension(3).

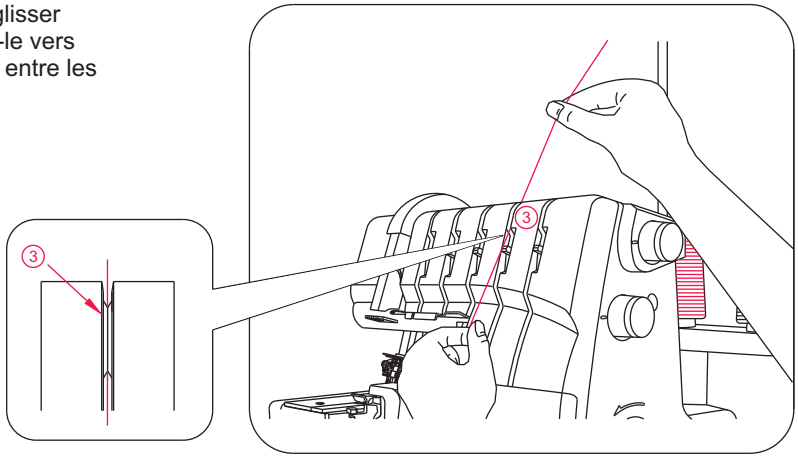


- Tournez le volant vers vous jusqu'à ce que le boucleur inférieur sorte d'environ 5 à 10 mm de la plaque à aiguille.

- Enfilez le boucleur inférieur en suivant les étapes de couleur rouge de 4 à 10.

Note :
utilisez la pince fournie dans la boîte d'accessoires pour vous aider à enfiler le boucleur.

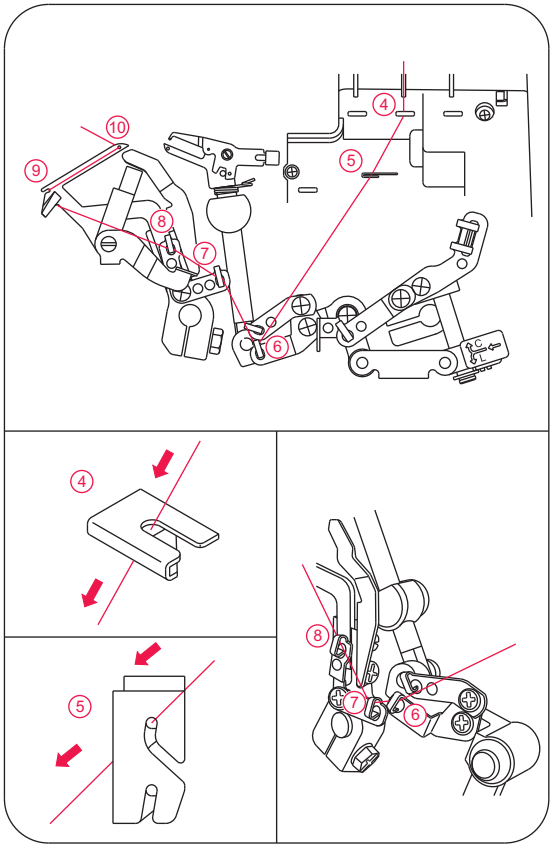


- Placez le fil avec la pointe de la pince de l'avant vers l'arrière dans le guide d'enfilage 5.

- Enfilez le chas du boucleur ( A) de l'avant vers l'arrière.
Tirez environ 10 cm de fil.
Placez le fil dans la découpe ( B) de l'enfileur.
Maintenez l'extrémité du fil dans la main gauche et levez le levier de l'enfileur ( C) jusqu'au point ( D).

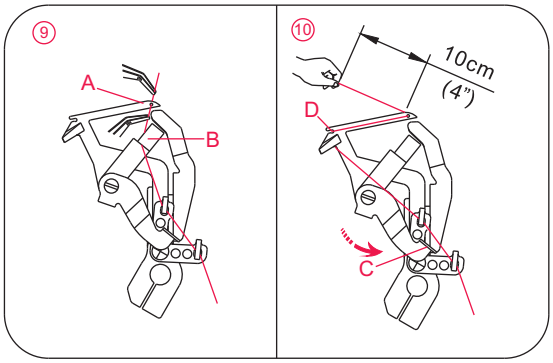

## 3) Enfilage du boucleur chaînette / point de recouvrement

- Enfilez le boucleur chaînette suivant les étapes 1 à 11.

- Relevez le pied presseur en abaissant le releveur de pied presseur afin de desserrer les disques de tension.

- Passez le fil d'arrière en avant dans le guide fil 1.

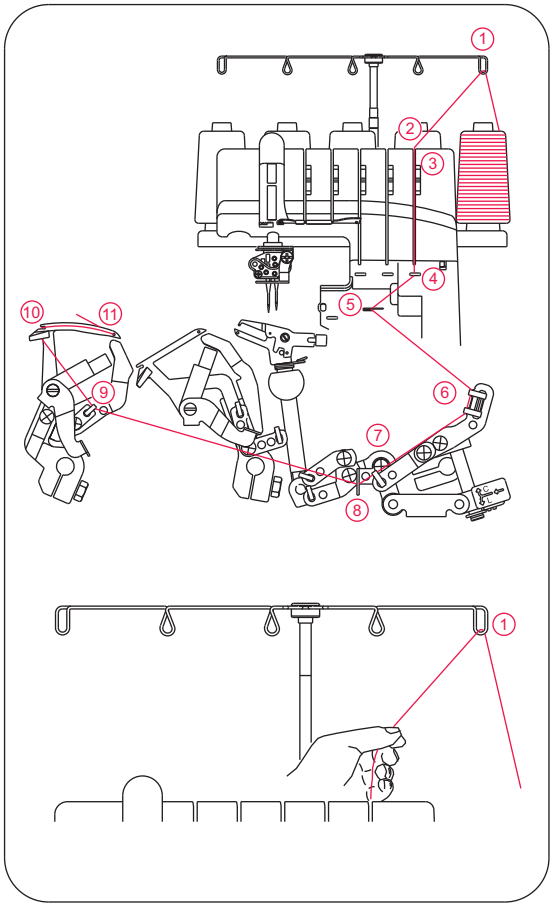


- Enfilez le guide sur le dessus de la machine en tirant le fil vers la gauche jusqu'à ce qu'il glisse sous le guide. Puis tirez le fil sur le côté droit du bouton comme illustré.

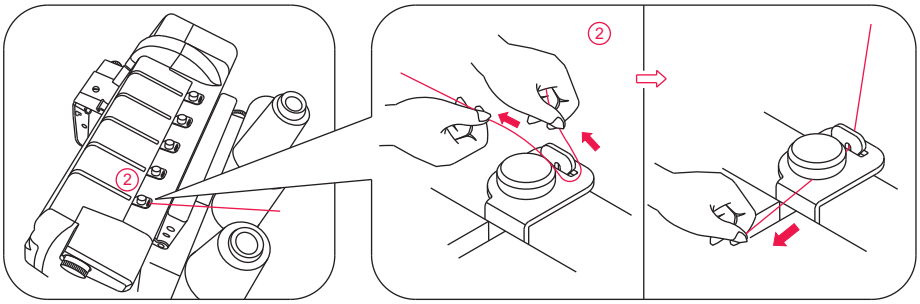


- Tenez le fil avec les doigts et faites-le glisser dans les disques de tension, puis vers le bas pour qu'il se place correctement entre les disques 3.

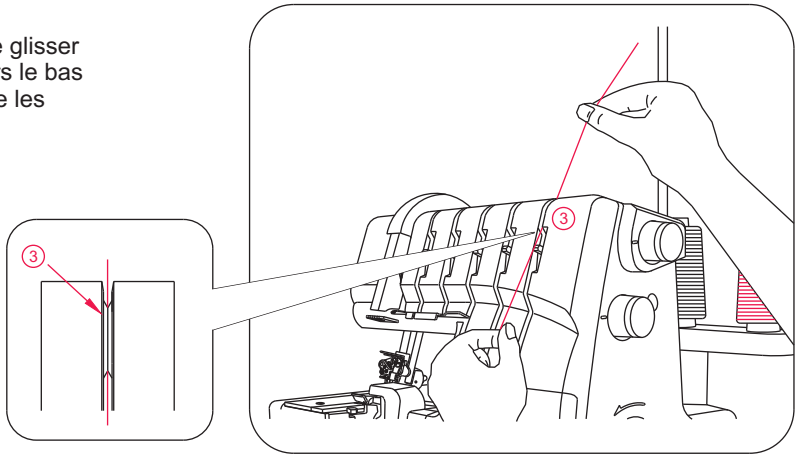

- Tournez le volant vers vous jusqu'à ce que le boucleur chaînette dépasse le bord du plateau avant de 10mm.

- Enfilez le boucleur chaînette en suivant le chemin d ' enfilage de couleur marron dans les guides de 4 à 11.

  Note :
  utilisez la pince fournie dans les accessoires pour l'enfilage du boucleur.

- Placez le fil avec la pince dans le guide-fil 4.

- Placez le fil avec la pince dans l'emplacement devant le guide 5.

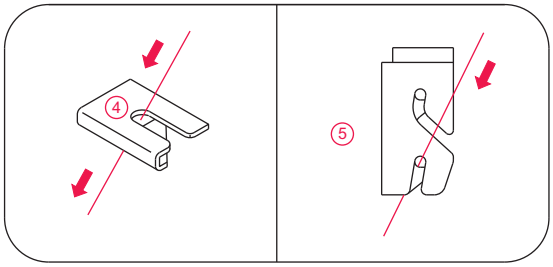


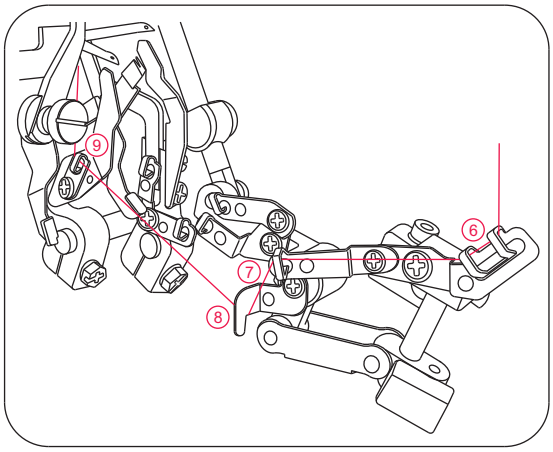


- Enfilez le chas du boucleur A de l'avant à l'arriere et tirez 10cm de fil. Passez le fil dans le V (B) de l'enfileur du boucleur. Tenez l'extrémité du fil de la main gauche et lever le levier(C) de l'enfileur pour placer le fil ( D).

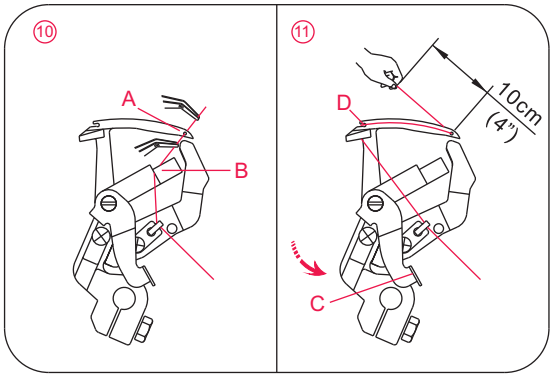


## 4) Enfilage de l'aiguille surjet droite (bleue) (B sur le pince-aiguille)

- Enfilez l'aiguille de droite en suivant les étapes de 1 à 9.

- Relevez le pied presseur en abaissant le releveur de pied presseur afin de desserrer les disques de tension.

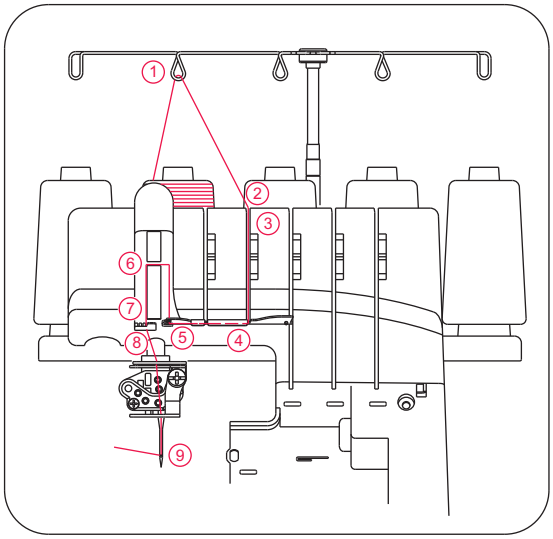

- Passez le fil de l'arrière en avant à travers le guide 1.

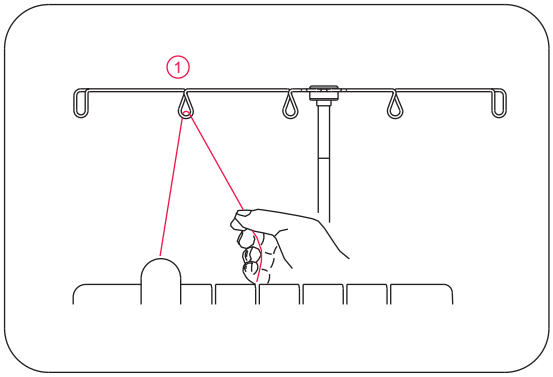


- Enfilez le guide-fil sur le dessus de la machine en tirant le fil vers la gauche jusqu'à ce qu'il glisse sous le guide. Puis tirez le fil du côté droit du bouton comme illustré.

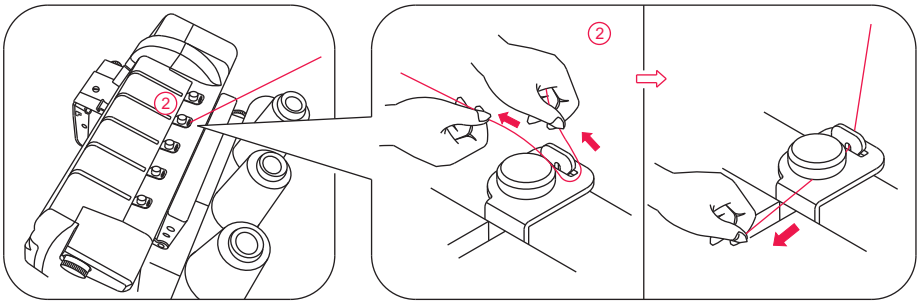


- Tenez le fil des 2 mains et passez entre les disques de tension, puis tirez le vers le bas pour qu'il se place correctement entre les disques de tension (3).

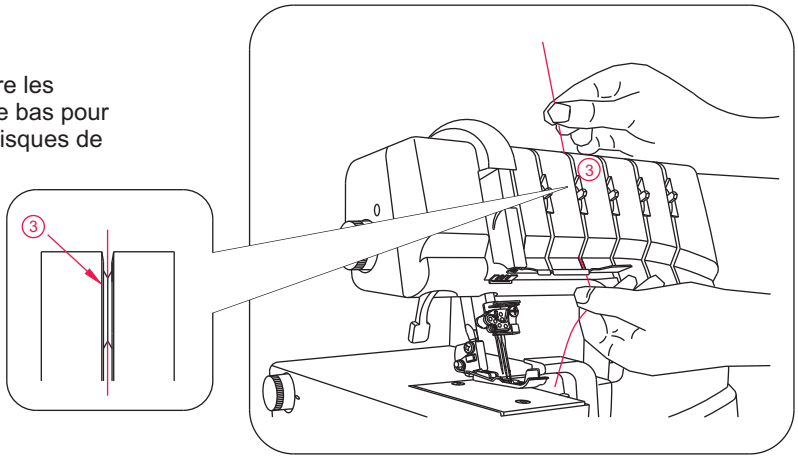


- Continuez l'enfilage en suivant les étapes de 4 à 8.

Note :
placez le fil dans l'emplacement central du guide 5 et dans l'emplacement inférieur du cache releveur de fil 6. Puis placez le fil dans l'emplacement droit du guide 8.

✦ Avant d'enfiler le chas de l'aiguille, passez le fil derrière le guide situé sous le pince- aiguille.

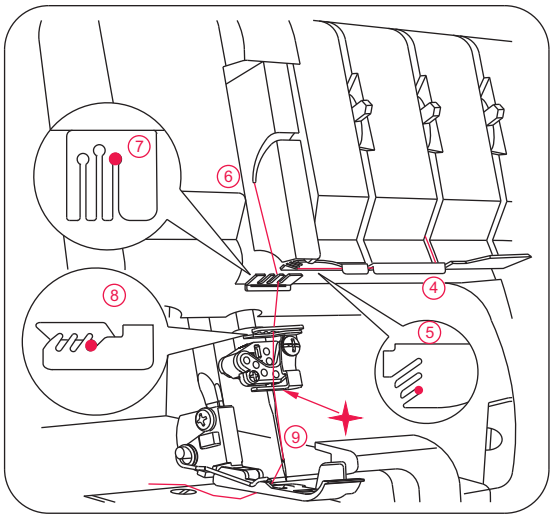

- Enfilez le chas de l'aiguille droite 9.

  Note :
  utilisez la pince pour enfiler plus facilement le chas de l'aiguille.

- Le fil doit être derrière le guide-fil.

- Tirez environ 10cm de fil à travers le chas de l'aiguille.

- Passez le fil sous le pied presseur, vers l'arrière.

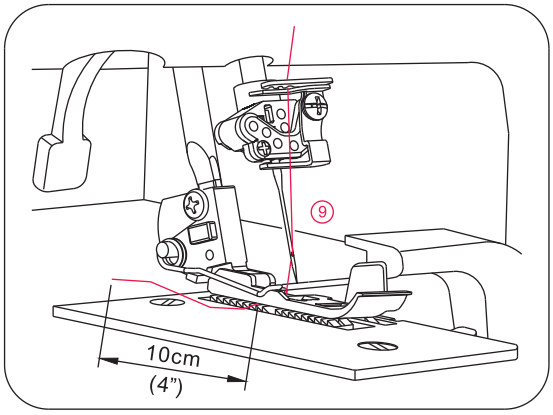


## 5) Enfilage de l'aiguille surjet gauche (orange) (A sur le pince-aiguille)

- Enfilez l'aiguille gauche suivant les étapes de 1 à 9.

- Relevez le pied presseur en abaissant le releveur de pied presseur afin de desserrer les disques de tension.

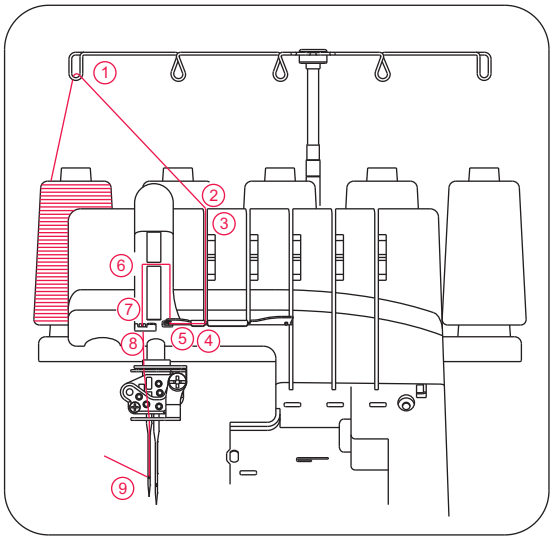


- Passez le fil de l'arrière vers l'avant dans le guide-fil 1.

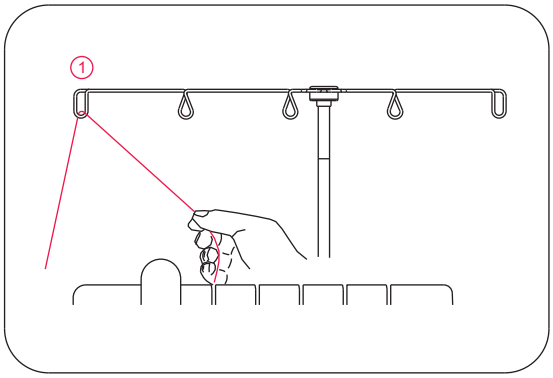


- Enfilez le guide-fil sur le dessus de la machine en tirant le fil vers la gauche jusqu'a ce qu'il glisse sous le guide.
  Puis tirez le fil du côté droit du bouton comme illustré.

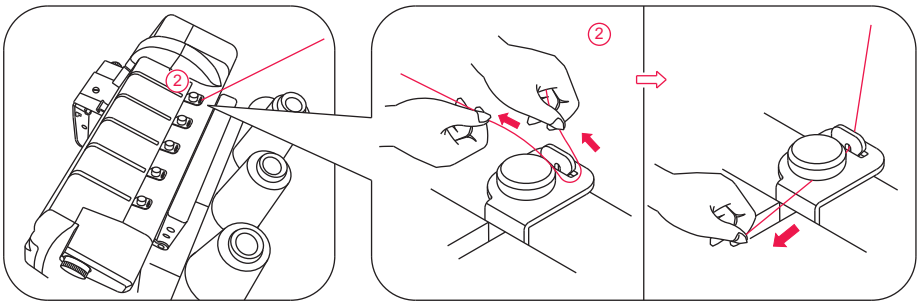

- Tenez le fil des 2 mains et faites-le glisser entre les disques de tension, puis tirez-le vers le bas pour s'assurer qu'il est correctement placé entre les disques de tension 3.

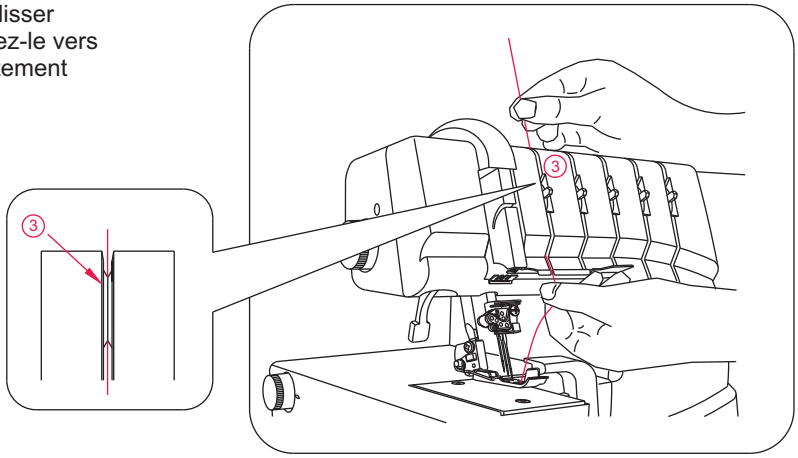


- Continuez l'enfilage en suivant les étapes 4 à 8.

  Remarque :
  Faites passer le fil dans la fente centrale du guide-fil 5 puis dans la fente du couvercle du releveur de fil 6.
  Faites ensuite passer le fil dans la fente centrale des guide-fils 7 et 8.

  Remarque :
  Utilisez l'aiguille A pour l'aiguille surjet gauche avec 4 fils.

  Avant d'enfiler le chas de l'aiguille, faites passer le fil derrière le guide-fil situé en bas du pince-aiguille.

  Remarque :
  Pour le point chaînette, utilisez l'aiguille D.

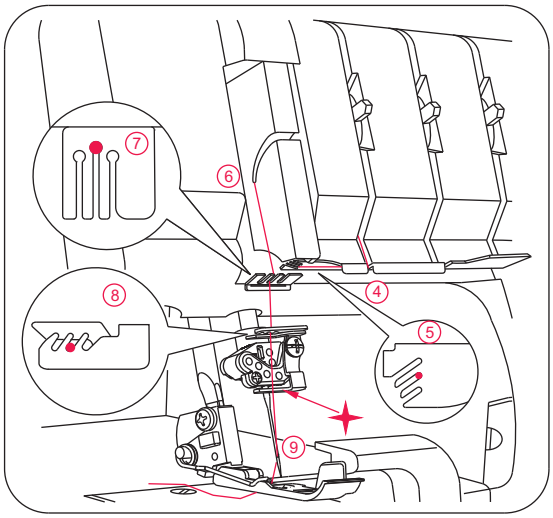


- Enfilez le chas de l'aiguille gauche 9.

  Note :
  utilisez la pince pour enfiler aisément le chas de l'aiguille.

- Le fil doit être derrière le guide-fil.
- Tirez environ 10cm de fil à travers le chas de l'aiguille.
- Passez le fil vers l'arrière, sous le pied presseur.

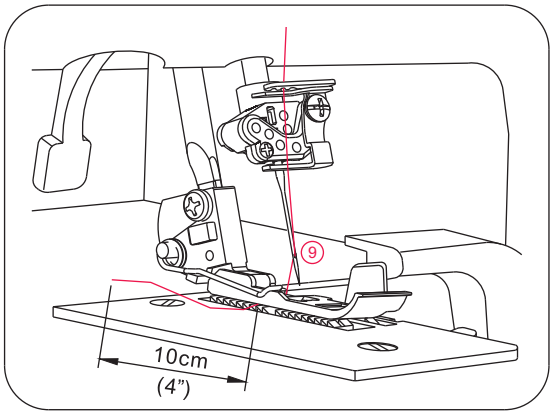

## 6) Enfilage des aiguilles pour le point de recouvrement

(1) Enfilage de l'aiguille gauche pour le point de recouvrement (orange) ( C sur le pince-aiguille)

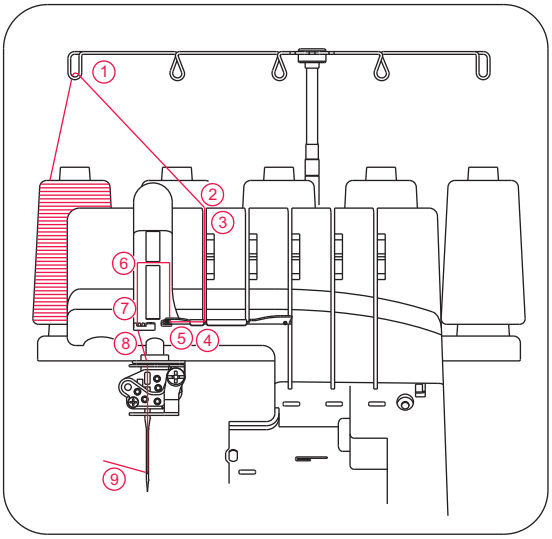


- Enfilez l'aiguille gauche du point de recouvrement ou du point de chaînette en suivant les étapes de 1 à 9.

- Relevez le pied presseur en abaissant le releveur de pied presseur afin de desserrer les disques de tension.

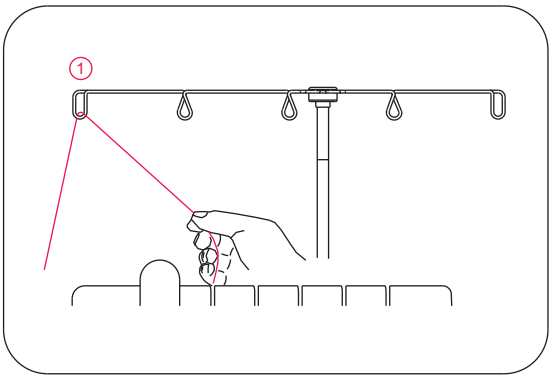


- Passez le fil de l'arrière vers l'avant dans le guide 1.

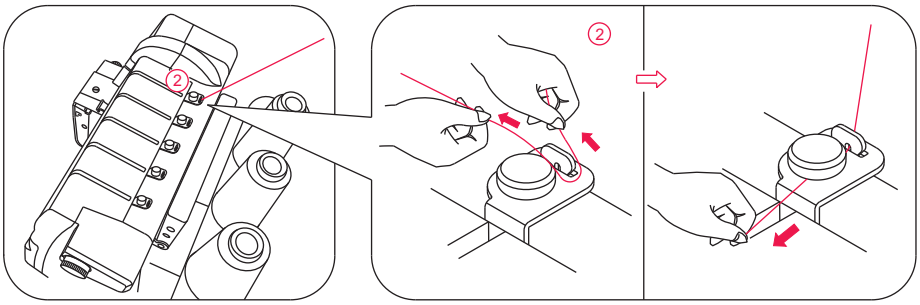


- Enfilez le guide-fil sur le dessus de la machine en tirant le fil vers la gauche jusqu'a ce qu'il glisse sous le guide.
  Puis tirez le fil du côté droit du bouton comme illustré.

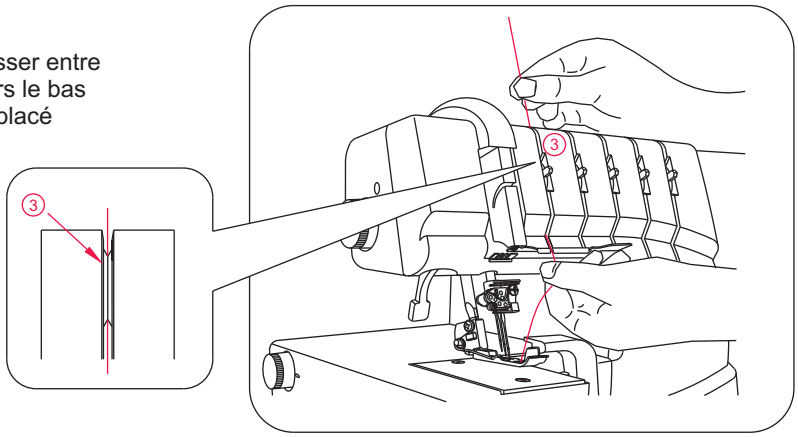


- Tenez le fil des 2 mains et faites-le glisser entre les disques de tension puis tirez-le vers le bas pour s 'assurer qu'il est correctement placé entre les disques de tension 3.

- Continuez l'enfilage en suivant les étapes de 4 à 8.

Remarque :
Faites passer le fil dans la fente avant du guide-fil 5 et dans la fente du couvercle du releveur du fil 6. Faites ensuite passer le fil dans les fentes gauches des guide-fils 7 et 8.

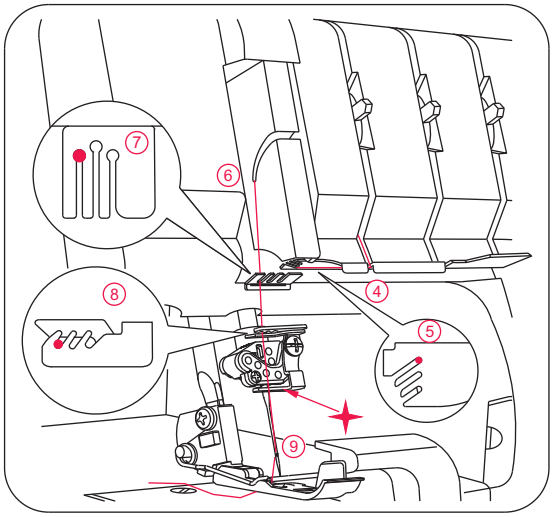


✦ avant d'enfiler le chas de l'aiguille, assurez-vous que le fil est devant le guide situé sous le pince-aiguille.

- Enfilez le chas de l'aiguille droite 9.

Note :
utilisez la pince pour enfiler facilement le chas de l'aiguille.

- Tirez environ 10 cm de fil à travers le chas de l'aiguille.

- Placez le fil vers l'arrière sous le pied presseur.

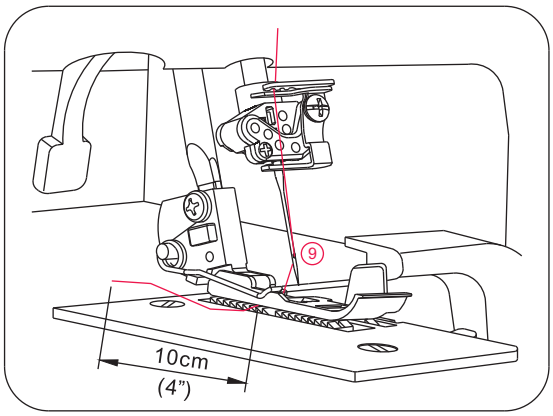


(2) Enfilage de l'aiguille chaînette ou centrale pour le point de recouvrement (bleu) (D sur le pince-aiguille)

- Enfilage de l'aiguille centrale du point de recouvrement ou du point de chaînette suivant les étapes 1 à 9.

- Relevez le pied presseur en abaissant le releveur de pied presseur afin de desserrer les disques de tension.

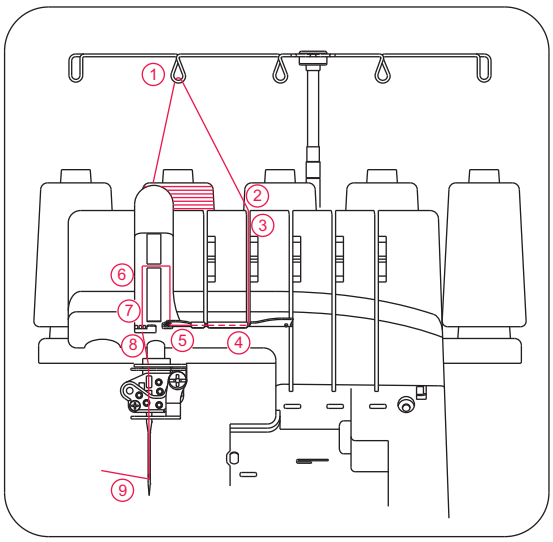

- Passez le fil de l'arrière vers l'avant dans le guide-fil (1).

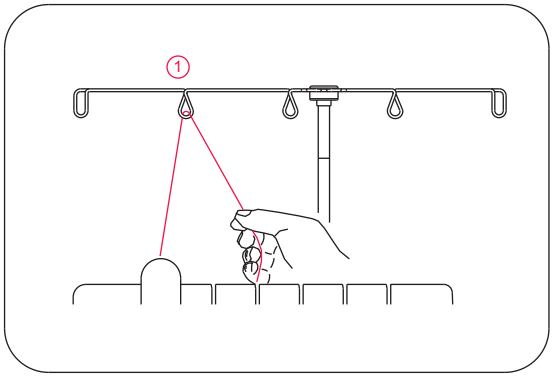


- Enfilez le guide-fil sur le dessus de la machine en tirant le fil vers la gauche jusqu'à ce qu'il glisse sous le guide.
  Puis tirez le fil du côté droit du bouton comme illustré.

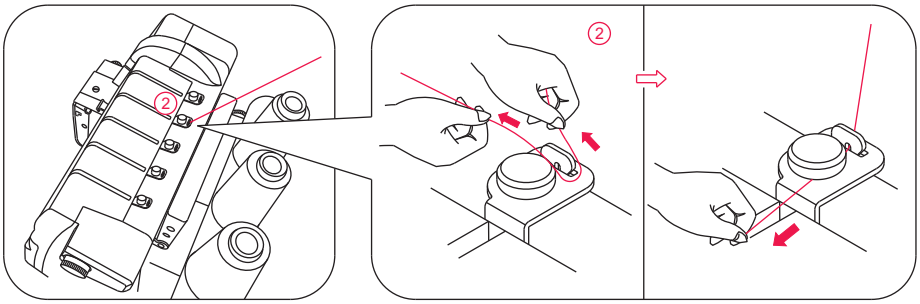


- Tenez le fil des 2 mains et faites le glisser entre les disques de tension , puis tirez-le vers le bas pour s'assurer qu'il est correctement placé entre les disques de tension 3.

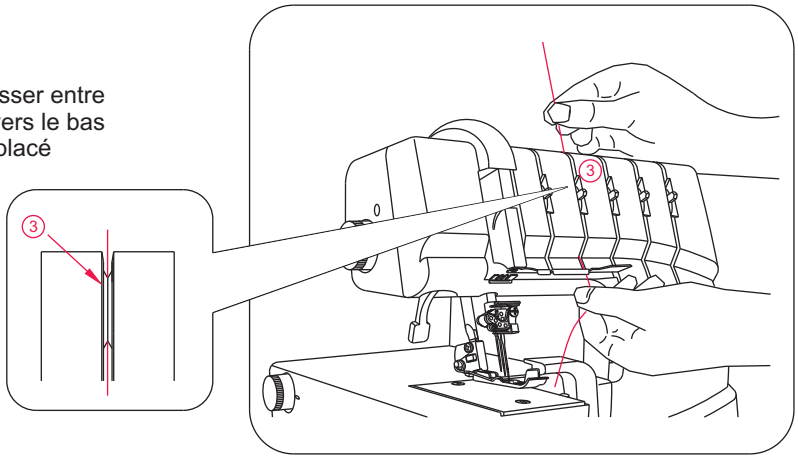


- Continuez l'enfilage suivant les étapes 4 à 8.

  Remarque :
  Faites passer le fil dans la fente centrale du guide-fil 5, puis dans la fente du couvercle du releveur de fil 6.
  Faites ensuite passer le fil dans la fente centrale des guide-fils 7 et 8.

✦ avant l'enfilage du chas, assurez-vous que le fil est devant le guide-fil sous le pince-aiguille, pour le point de recouvrement et derrière le guide pour le point de chaînette.

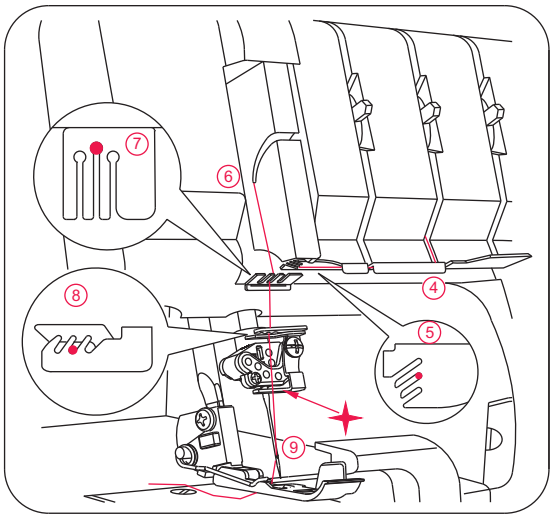

- Enfilez le chas de l'aiguille 9.

  Note :
  utilisez la pince fournie pour enfiler aisemént le chas de l'aiguille.

- Tirez environ 10 cm de fil au travers du chas de l'aiguille. Placez le sous le pied presseur vers l'arriére.

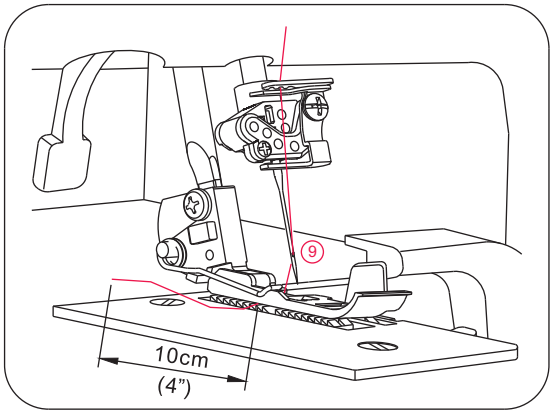


## 3) Enfilage de l'aiguille droite du point de recouvrement(vert) ( E sur le pince-aiguille)

- Enfilez l'aiguille droite du point de recouvrement en suivant les étapes de 1 à 9.

- Relevez le pied presseur en abaissant le releveur de pied presseur afin de desserrer les disques de tension.

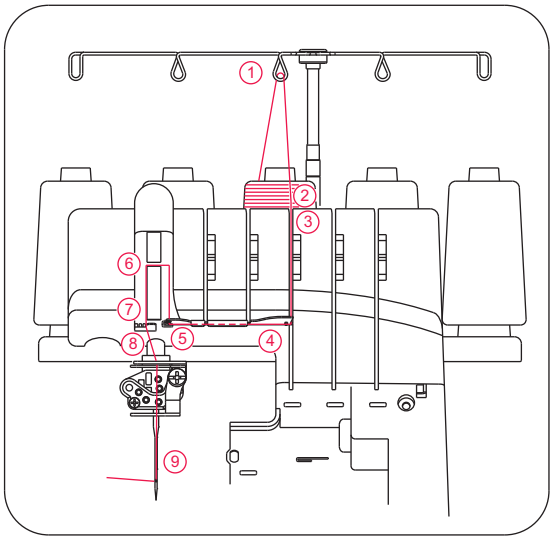


- Passez le fil de l'arriére vers l'avant dans le guide 1.

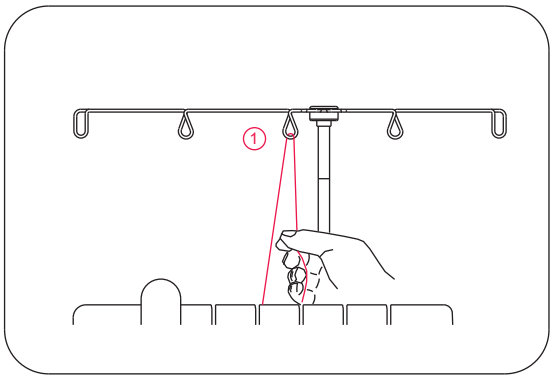


- Enfilez le guide-fil sur le dessus de la machine en tirant le fil vers la gauche jusqu'à ce qu'il glisse sous le guide.
  Puis tirez le fil du côté droit du bouton comme illustré.

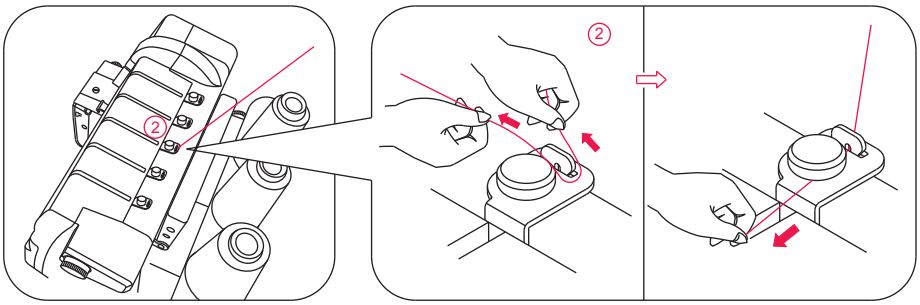

- Tenez le fil des 2 mains et faites le glisser entre les disques de tension, puis tirez-le vers le bas pour s'assurer qu'il est correctement placé entre les disques de tension 3.

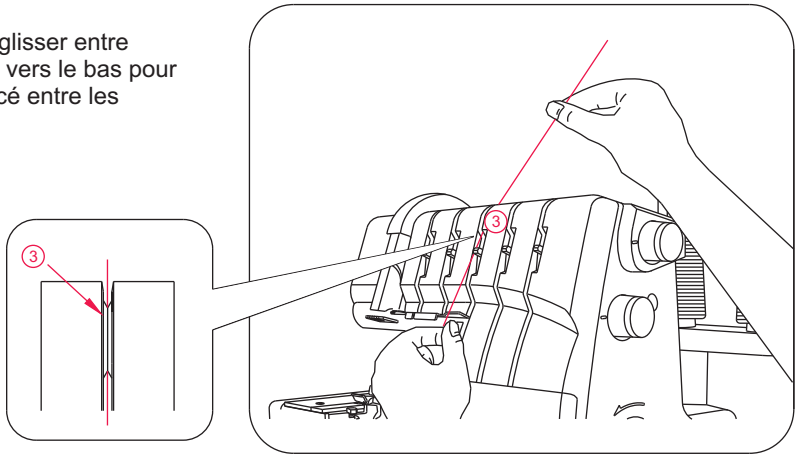


- Continuez l'enfilage en suivant les étapes 4 à 8.

  Remarque :
  Faites passer le fil dans la fente arrière du guide-fil, puis dans la fente du couvercle du releveur de fil 6. Faites ensuite passer le fil dans les fentes droites des guide-fils 7 et 8.

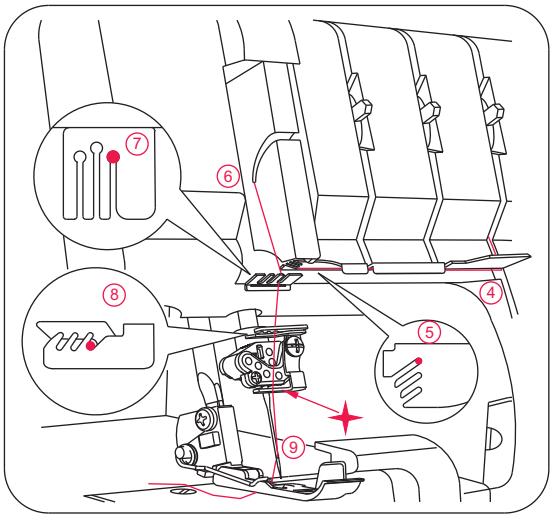


✦ Avant l'enfilage du chas d e l'aiguille, assurez-vous que le fil est devant le guide-fil situé sous le pince aiguille pour le point de recouvrement.

- Enfilez le chas de l'aiguille droite 9.

  Note :
  utilisez la pince fournie pour enfiler facilement le chas de l'aiguille.

- Tirez environ 10cm de fil à travers le chas de l'aiguille, placez-le sous le pied presseur vers l'arrière de la machine.

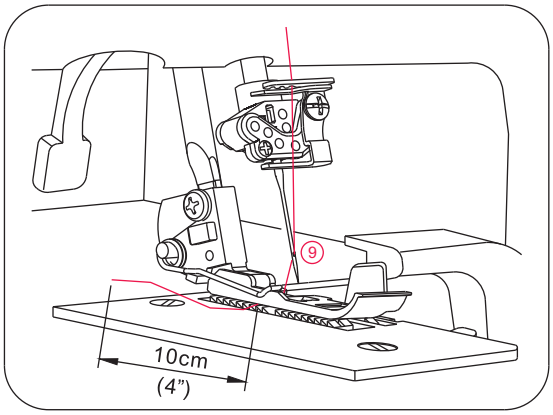

## 13. Comment changer les fils : méthode a nœuds

- Pour changer la couleur du fil, coupez le fil près des cônes.

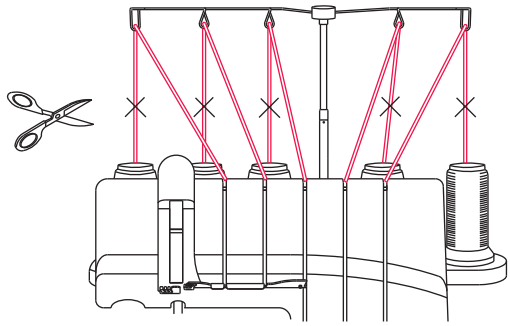

- Placez les nouveaux fils sur le support.

- Placez les nouveaux fils sur le support.

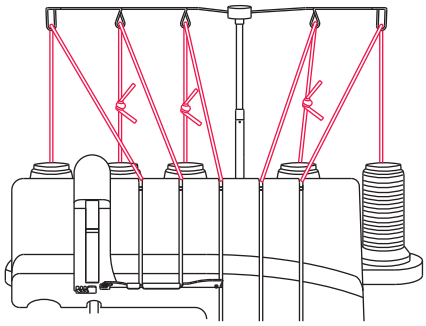

- Nouez les nouveaux fils et les anciens ensemble Laissez des bouts de 2 à 3 cm pour éviter qu'ils ne se dénouent.

- Vérifiez que les fils sont solidement noués en tirant sur les 2 bouts.

- Levez le pied presseur pour ouvrir les disques de tension.

- Tirez les fils à travers la machine jusqu'a ce que les nœuds dépassent le pied presseur.

- Si les fils ne viennent pas facilement, vérifiez qu'il n'y a pas de nœuds formés autour du porte-cônes.
  Lorsque vous tirez les fils des aiguilles, arretez des que les nœuds arrivênt aux aiguilles.

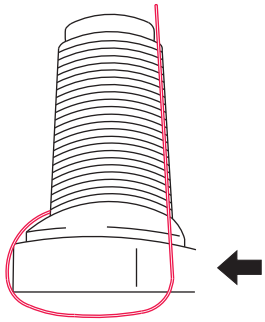

- Coupez les fils et enfilez le chas dès aiguilles.

## 14. Réglage de la longueur du point

- Le bouton de réglage de la longueur de points peut être réglé sur N pour la plupart des travaux de couture.
- Réglez la longueur entre N et 4 pour coudre des tissus épais.
- Réglez la longueur sur 2 pour coudre les tissus fins et obtenir un excellent résultat sans déformer la couture.

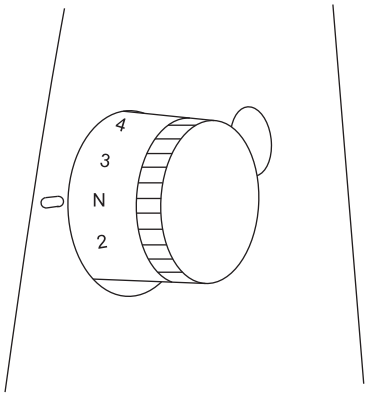


## 15. Réglage de la largeur de la couture

- La largeur du surjet peut être modifiée en changeant la position de l'aiguille, mais aussi à l 'aide du bouton de réglage.

**Réglage de la largeur par changement de l'aiguille**

- La largeur du surjet change par la position de l'aiguille :

  a) utilisation de l'aiguille gauche.....6mm (15/64 inch)
  b) utilisation de l'aiguille droite..... 4mm (10/64 inch)
  c) utilisation de l'aiguille chaînette....8.8mm (11/32 inch)

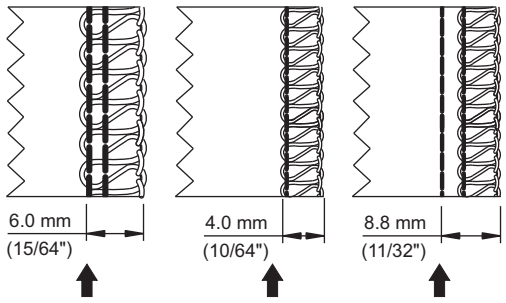


**Réglage de la largeur à l'aide du bouton de réglage**

- L'utilisation du bouton de réglage permet le réglage de la largeur du point dans ces limites.

  a) utilisation de l'aiguille gauche.....5 à 7 mm ( 13/64 à 17/64 inch)
  b) utilisation de l'aiguille droite.....3 à 5 mm (1/8 à 3/16 inch)
  c) utilisation de l'aiguille chainette..7.8 à 9.8 mm ( 5/16 à 3.8 inch)

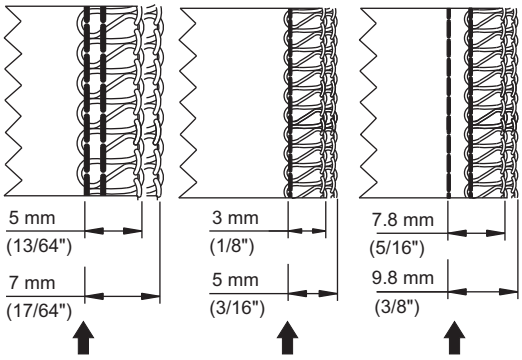

## Bouton de réglage de largeur

Comme illustré ci-contre, tournez le bouton de réglage dans le sens contraire des aiguilles d'une montre pour augmenter la largeur de coupe et dans le sens des aiguilles d'une montre pour réduire la largeur de coupe.

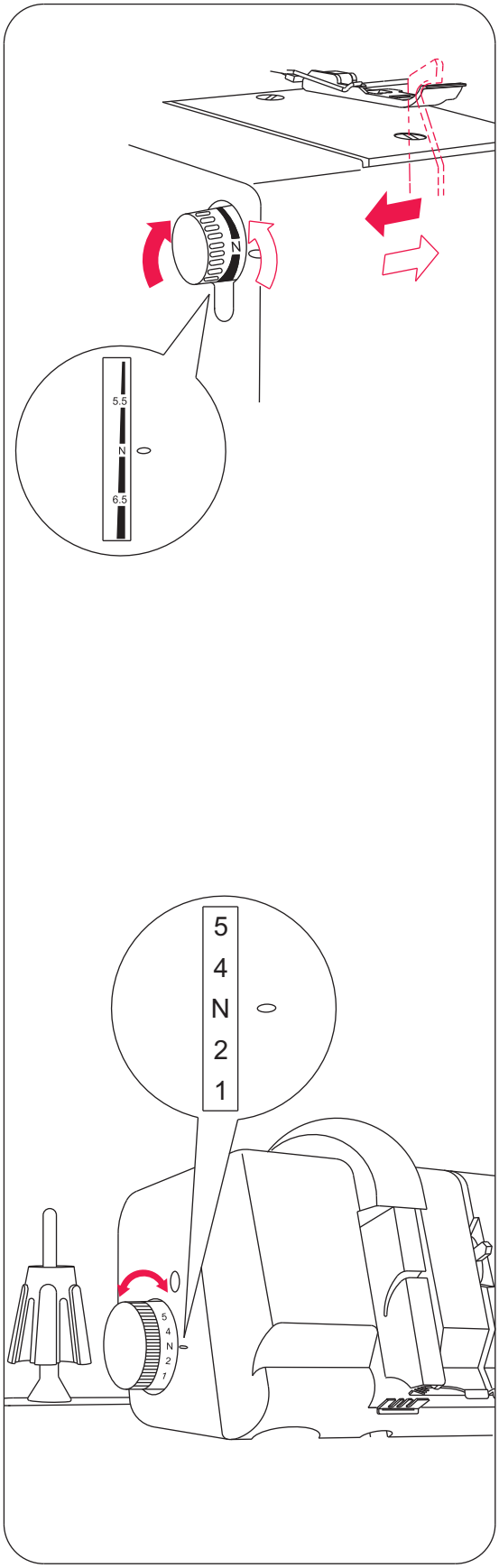


## 16. Réglage de la pression du pied

- La pression du pied de cette machine a été pré-réglée à l 'usine pour la couture de tissus moyens.
- La plupart des materiaux ne nécessitent pas de réglage de la pression du pied.
  Cependant, le réglage est parfois nécessaire lors de la couture de tissus très légers ou trèslourds.
- Dans ce cas, N pour normal, 1 pour une pression légère et 5 pour une pression forte.
- Pour tissus légers.....diminuez la pression.
- Pour tissus lourd.....augmentez la pression.

## 17. Entraînement différentiel

- L'entraînement différentiel est un système qui permet d'étirer le tissu ou de résorber l'embu lorsque la vitesse de mouvement de la griffe avant par rapport à la griffe arrière est modifiée.

- Le rapport d'entraînement différentiel varie de 1/0.6 à 1/2.0. Le réglage  se fait a l'aide du bouton de réglage d'entrainement differentiel illustré ci-contre.

- L'entraînement differentiel est particulièrement utile pour surjeter des tissus extensibles ou coupés dans le biais.

- Le réglage N correspond à un rapport d'entraînement de 1/1.

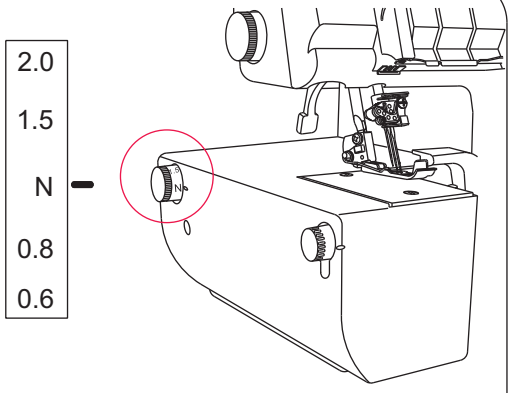


### Surjet resserre

- Le surjet resserré est utilisé pour surfiler avant l'assemblage de pièces de vêtement (manches, empiècements, ourlets de jupes etc...) coupés dans des matières extensibles ou dans le biais.

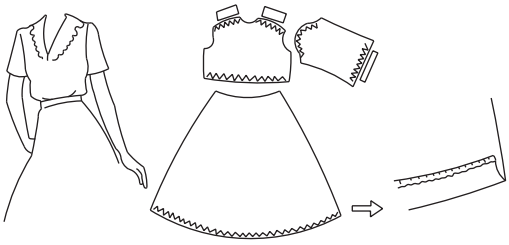

### Utilisation du bouton de réglage pour les fronces

- Positionnez le bouton de réglage en dessous de N. Le réglage dépend de la qualité du tissu, ainsi que de l'importance de l'embu et testez avant de coudre votre ouvrage.

  Note :
  pour réaliser un surjet normal, positionnez le bouton de réglage sur "N".

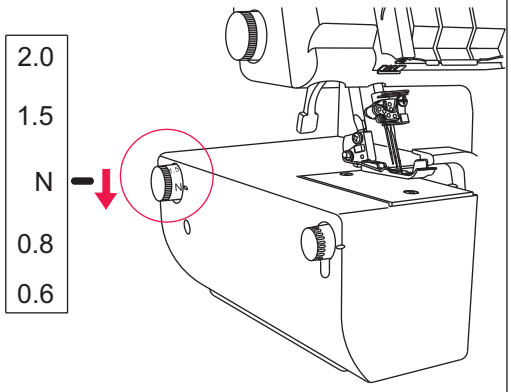

## Surjet étiré

- Le surjet étiré est ideal pour réaliser dés finitions decoratives sur des cols, manches, ourlets de jupes etc···.coupés dans un tissu à structure lâche ou à mailles.

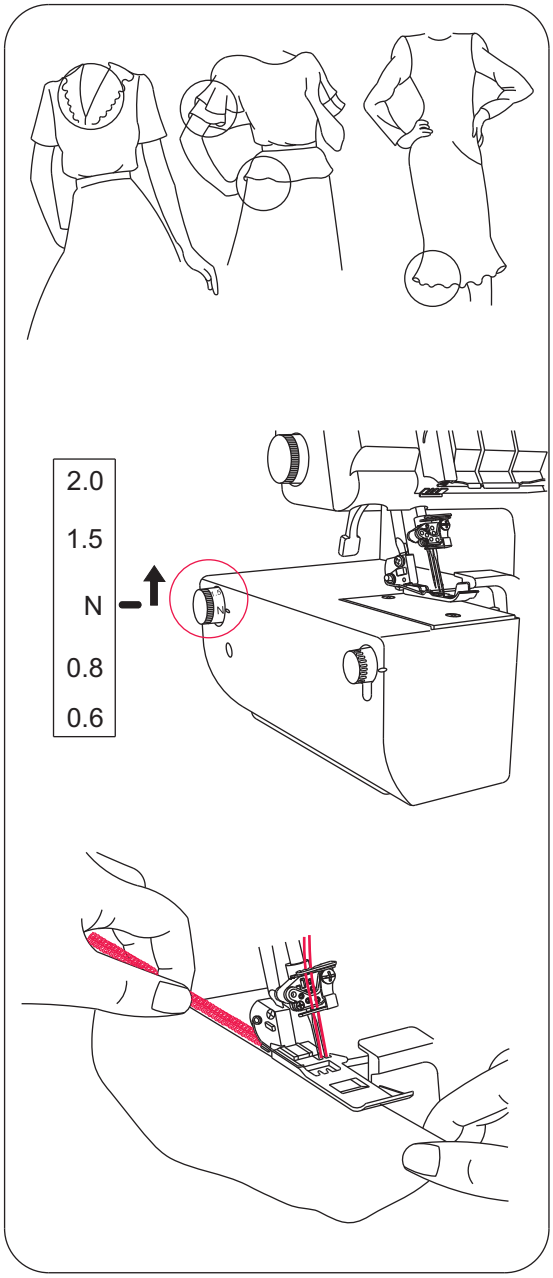


## Réglage du différentiel pour le surjet étiré

- Positionnez le bouton de réglage au dessus de N.

- Pour réaliser cette couture, tendez légèrement le tissu en le tenant devant et derrière le pied presseur.

  Note :
  si " l' étirage " est mal réglé par rapport à la nature du tissu utilisé, celui-ci a tendance à glisser et le surjet est irrégulier.

  Dans ce cas, positionnez le bouton de réglage de l'entraînement différentiel plus près de N.

  Assurez-vous que le réglage de l'entraînement différentiel soit sur N pour coudre un surjet normal.

## 18. Comment neutraliser le couteau

Attention:
Assurez-vous que la machine soit hors tension.

### Placement du couteau mobile en position repos

- Ouvrez le cache boucleur (page 12).
- Tirez le bouton du couteau mobile vers la droite le plus possible.
- Tournez le bouton dans le sens inverse des aiguilles d'une montre jusqu'à ce que le couteau soit en position de repos.

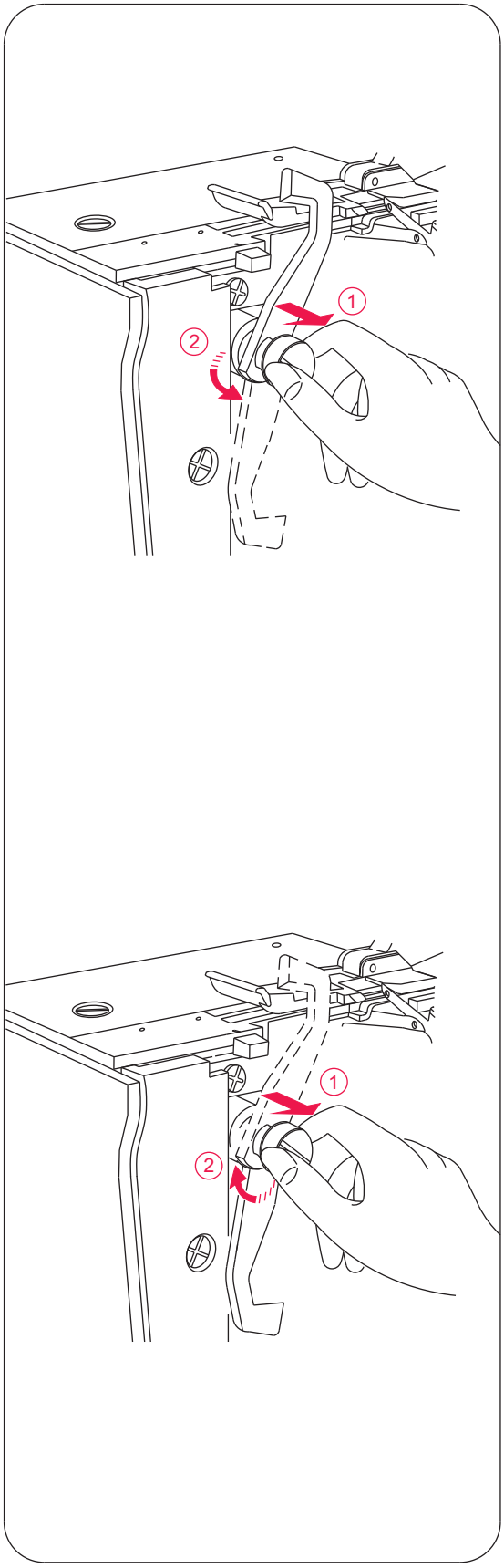


### Placement du couteau mobile en position de travail

- Ouvrez le cache boucleur.
- Tirez le bouton du couteau mobile vers la droite le plus loin possible.
- Tournez le bouton dans le sens des aiguilles d'une montre jusqu' à ce que le couteau soit en position de travail.

Attention:
Fermez toujours le cache boucleur avant d'utiliser la machine.

## 19. Conversion du boucleur supérieur en tendeur

Attention:
Assurez-vous que la machine soit hors tension.

Lorsque l'on n'utilise pas le boucleur supérieur, le tendeur doit être placé dans le chas du boucleur.

### Conversion en tendeur

- Pour placer le tendeur, levez le levier blanc du tendeur pour insérer la pointe dans le chas du boucleur supérieur.
- Lorsque l'on utilise le boucleur supérieur, le tendeur doit etre retiré.

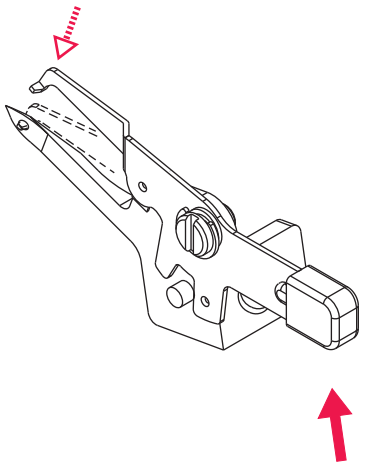

### Reconversion en boucleur supérieur

- Pour retirer le tendeur, baisser le levier blanc du tendeur.

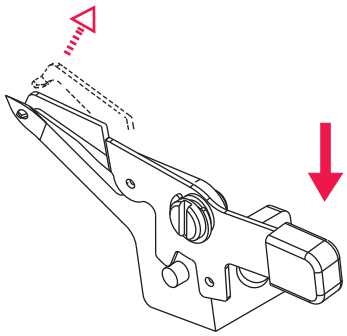

## 20. Surjet standard et ourlet roulotté

### La couture du surjet standard

- Poussez le sélecteur du  doigt mailleur sur N pour le sortir pour la réalisation du surjet.

  Note :
  assurez-vous que le sélecteur du doigt mailleur est poussé le plus loin possible vers N.

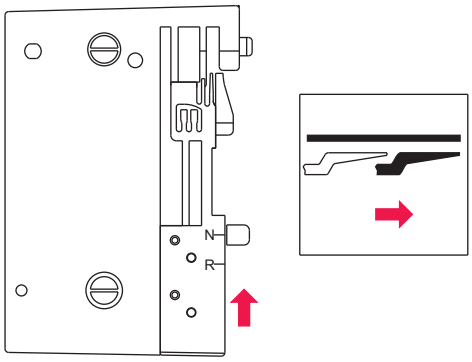


### La couture de l'ourlet roulotté

- Tirez le sélecteur du doigt mailleur sur R pour le rétracter pour la réalisation de l'ourlet roulotté.

  Note :
  assurez-vous que le sélecteur de doigt mailleur est tiré le plus loin possible vers R.

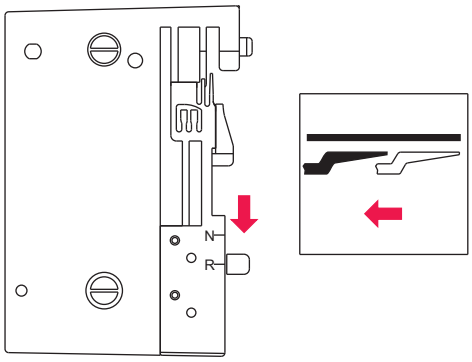

## 21. Dégagement de la chaînette et test de couture

Note:
Ces instructions ne sont pas applicables à la réalisation du point de recouvrement.
Pour les instructions concernant le point de recouvrement voir page 49 " Réalisation du point de recouvrement "

- Lorsque la machine est complètement enfilée, placez tous les fils sur la plaque à gauche du pied presseur.

- Tenez les fils et tendez les légèrement.

- Tournez le volant vers vous 2 ou 3 tours complets pour démarrer la chaînette.

- Relevez le pied presseur en abaissant le releveur de pied presseur.

- En tenant la chaînette, appuyez sur le pied presseur jusqu'à l'obtention d'une chaînette de 5 à 7.5cm (2-3inch).

- Placez le tissu sous le pied presseur et faites un échantillon.

  Note :
  ne retenez pas le tissu en cousant, vous risqueriez de faire dévier l'aiguille et de la casser.

- A la fin de la couture, continuez à faire fonctionner la machine avec le pied presseur baissé jusqu'à l'obtention d'une chaînette de 15 a 20cm.

  Note :
  s'il est difficile de dégager la chaînette , tirez légèrement le tissu vers l'arrière.

- Coupez les fils.

  Note :
  chaque fois que vous ré-enfilez la machine, dégagez la chaînette et faites un échantillon pour vérifier les tensions et pour faire les réglages nécessaires.

Informacion

- Des marques pour indiqûer l'emplacement des piqures sont apparentés sur le pied presseur fixé sur la machine.

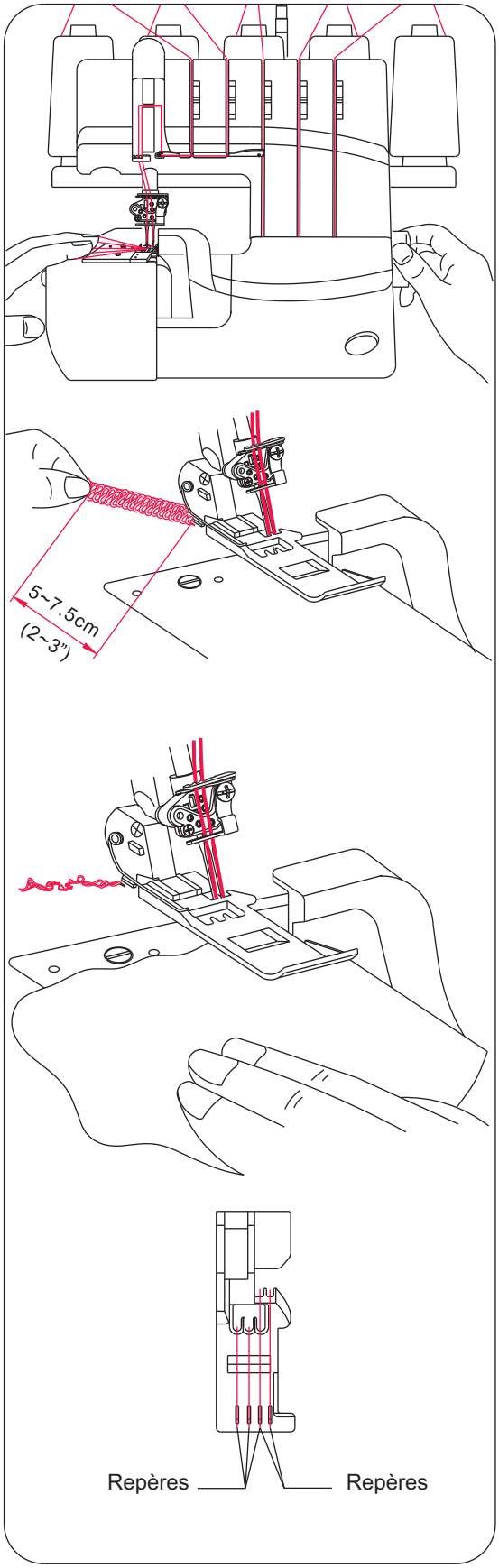

## 22. Instructions de réglages et de couture

### 1) chaînette double

La tension est réglée automatiquement quand vous sélectionnez le type de point désiré avec le bouton rotatif de sélection de la tension automatique (STA). Vous pouvez effectuer un réglage de précision de la tension à l'aide des manettes de réglage précis en fonction des critères suivants :

La longueur du point pour la chaînette doit être supérieure à 2mm.

### Equilibrage correct des tensions

- Placez le bouton de tension automatique sur D conformément à l'illustration de droite et effectuez un test de couture sur un morceau de tissu.

### Comment équilibrer les tensions

- Lorsque la tension du fil de l'aiguille de chaînette est trop faible :
- Placez la manette de réglage fin pour la tension du fil d'aiguille (bleue) sur une position plus élevée,
- ou bien placez la manette de réglage fin pour la tension du fil du boucleur point de chaînette (marron) sur une position moins élevée.

STA:D

| | |
|---|---|
| Position d'aiguille | |
| Sélecteur du doigt mailleur | R |
| Longueur de point | 2 à 4 |
| Position du bouton d'embrayage | C |

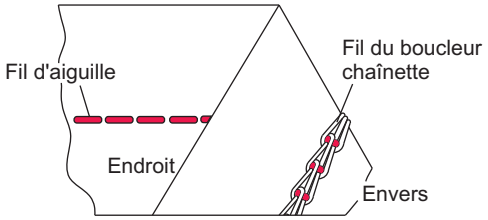


| Tissu | Réglage de tension | | | | |
|---|---|---|---|---|---|
| | Orange | Bleu | Vert | Rouge | Brun |
| Tissu moyen | | ● | | | ● |

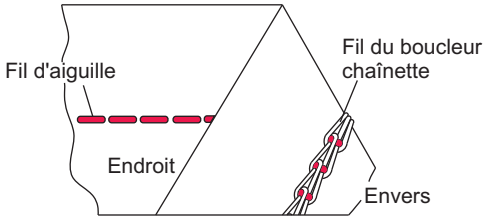

Le point de chaînette à 2 fils se fait avec une aiguille et un boucleur.
Normalement, cette machine rase le bord du tissu pendant la couture.
Cependant il est possible de placer le point de chaînette à la distance souhaitée du bord du tissu en neutralisant le couteau, en débrayant le boucleur supérieur et en installant le guide de couture.

Attention:
Assurez-vous que la machine soit hors tension.

## a) Neutralisez le couteau

- Voir page 35 pour les instructions concernant la neutralisation du couteau.

## b) Débrayer le boucleur supérieur

- Tournez le volant vers vous jusqu'à ce que l'arbre soit le plus à droite possible.
- Poussez le bouton d'embrayage à gauche et vers le haut pour le point de recouvrement ou de chaînette.

## c) Embrayez le boucleur

- Tournez le volant jusqu'à ce que l'arbre soit le plus à droite possible.
- Poussez le bouton d'embrayageà gauche et vers le bas pour le surjet.

## d) Mise en place du guide de couture

- Ouvrez le cache boucleur.
- Retirez le cache couteau et installez le guide.
- Les graduations sur le guide de couture indiquent la distance jusqu'à l'aiguille gauche du point de recouvrement.
  Utilisez ce guide pour sélectionner la distance entre l'aiguille gauche du point de recouvrement et le bord du tissu.

## e) Début et fin de couture

- Lorsque vous commencez à coudre, après avoir enfilée la machine, cousez 2 à 3 cm sur un petit morceau de tissu pour réaliser une chaînette.
  Lorsque vous commencez une couture, tirez les fils de la chaînette doucement vers l'arrière de la machine jusqu'à ce que l'aiguille pénètre dans le tissu.
- A la fin d'une couture, tirez doucement le tissu vers l'arrière de la machine et faites une chaînette.

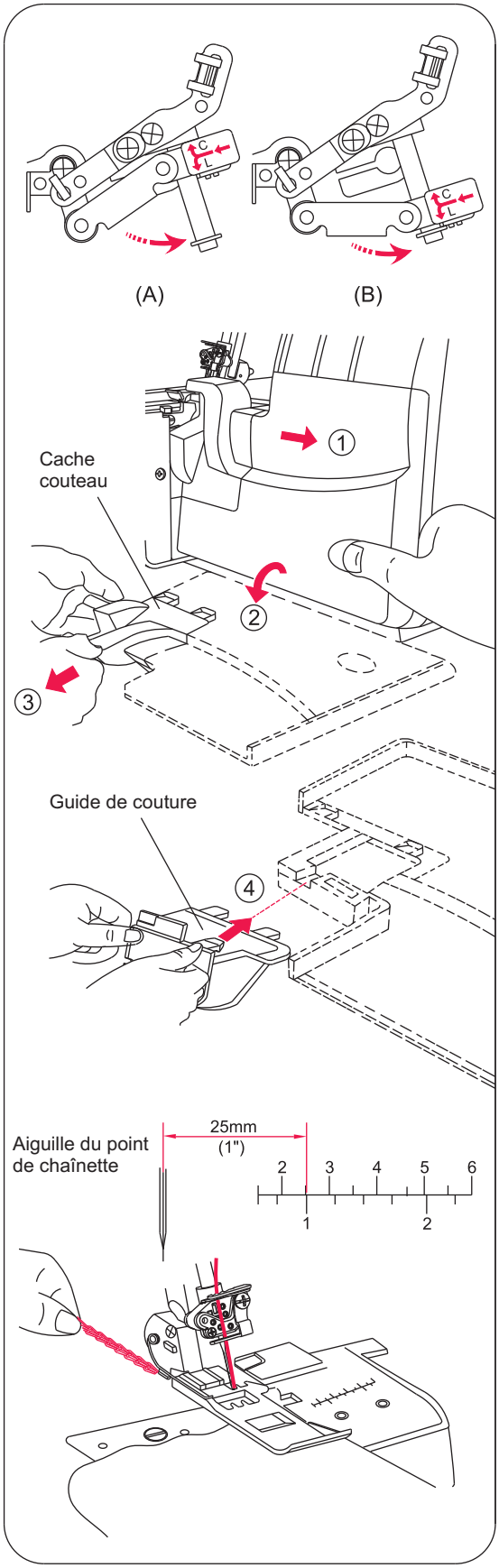

## 2) Surjet 2 fils bordé

La tension est réglée automatiquement quand vous sélectionnez le type de point désiré avec le bouton rotatif de sélection de la tension automatique (STA). Vous pouvez effectuer un réglage de précision de la tension à l'aide des manettes de réglage précis en fonction des critères suivants :

| Position d'aiguille | | |
|---|---|---|
| Sélecteur du doigt mailleur | N | |
| Longueur de point | 2 à 4 | |
| Tendeur | tendeur | |

### Equilibrage correct

- Placez le bouton de tension automatique sur D ou G conformément à l'illustration à droite et effectuez un test de couture sur un échantillon de votre tissu.

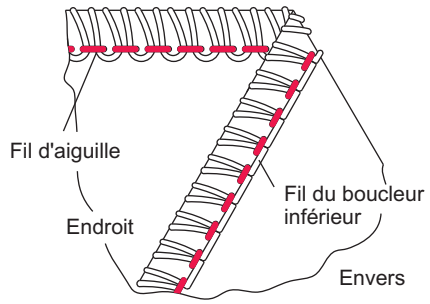


STA:D

| Tissu | Molette de tension | | | | |
|---|---|---|---|---|---|
| | Orange | Bleu | Vert | Rouge | Brun |
| Moyen | | ● | Tendeur | ● | |

STA:G

| Tissu | Molette de tension | | | | |
|---|---|---|---|---|---|
| | Orange | Bleu | Vert | Rouge | Brun |
| Moyen | ● | | Tendeur | ● | |

### Comment équilibrer les tensions

- Lorsque le fil du boucleur inférieur est trop tendu ou que celui de l'aiguille est trop lâche :
- Placez la manette de réglage précis pour la tension du fil du boucleur inférieur (rouge) sur une position moins élevée,
- ou bien placez la manette de réglage précis de la tension du fil d'aiguille (orange ou bleue) sur une position plus élevée.

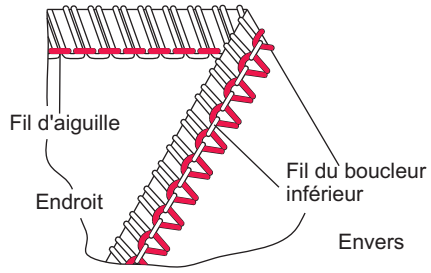


- Si la tension du fil du boucleur inférieur est trop lâche :
- Placez la manette de réglage précis pour la tension du fil du boucleur inférieur (rouge) sur une position plus élevée.

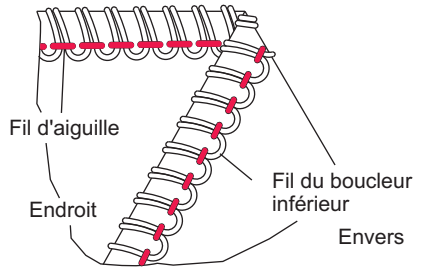

## 3) Surjet 2 fils

La tension est réglée automatiquement quand vous sélectionnez le type de point désiré avec le bouton rotatif de sélection de la tension automatique (STA). Vous pouvez effectuer un réglage de précision de la tension à l'aide des manettes de réglage précis en fonction des critères suivants :

### Equilibrage correct

- Placez le bouton de tension automatique sur E conformément à l'illustration à droite et effectuez un test de couture sur un échantillon de votre tissu.

### Comment équilibrer les tensions

- Lorsque le fil du boucleur se voit sur l'envers du tissu :
  - Placez la manette de réglage précis pour la tension du fil du boucleur inférieur (rouge) sur une position plus élevée,
  - ou bien placez la manette de réglage précis de la tension du fil d'aiguille (orange ou bleue) sur une position moins élevée.

- Lorsque la tension du fil de l'aiguille est trop faible :
  - Placez la manette de réglage précis pour la tension du fil d'aiguille (orange ou bleue) sur une position plus élevée,
  - ou bien placez la manette de réglage précis de la tension du fil du boucleur inférieur (rouge) sur une position moins élevée.

STA:E

| Position d'aiguille | | |
|---|---|---|
| Sélecteur du doigt mailleur | N | |
| Longueur de point | 2 à 4 | |
| Tendeur | tendeur | |

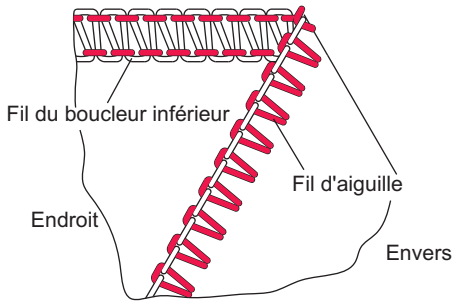


| Tissu | Molette de tension | | | | |
|---|---|---|---|---|---|
| | Orange | Bleu | Vert | Rouge | Brun |
| Moyen | | ● | Tendeur | ● | |

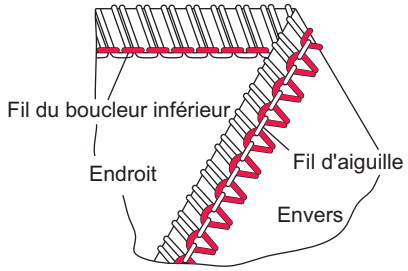


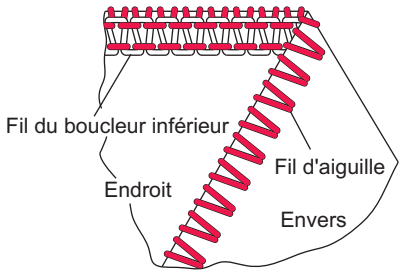

## 4) Surjet 3 fils

La tension est réglée automatiquement quand vous sélectionnez le type de point désiré avec le bouton rotatif de sélection de la tension automatique (STA). Vous pouvez effectuer un réglage de précision de la tension à l'aide des manettes de réglage précis en fonction des critères suivants :

| Position d'aiguille | | |
|---|---|---|
| Sélecteur du doigt mailleur | N | |
| Longueur de point | 2 à 4 | |
| Tendeur | N/A | |

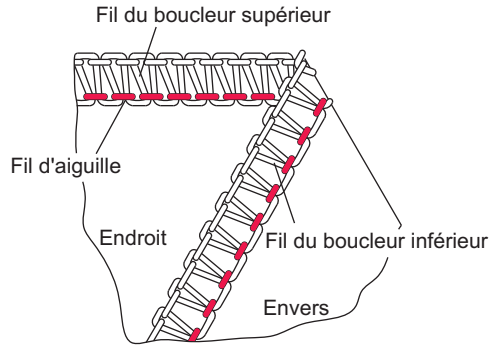


### Equilibrage correct

- Placez le bouton de tension automatique sur A ou B conformément à l'illustration à droite et effectuez un test de couture sur un échantillon de votre tissu.

STA:A

| Tissu | Molette de tension | | | | |
|---|---|---|---|---|---|
| | Orange | Bleu | Vert | Rouge | Brun |
| Moyen | | ● | ● | ● | |

STA:B

| Tissu | Molette de tension | | | | |
|---|---|---|---|---|---|
| | Orange | Bleu | Vert | Rouge | Brun |
| Moyen | ● | | ● | ● | |

### Comment équilibrer les tensions

- lorsque le fil du boucleur supérieur est visible sur l'envers du tissu :
- Placez la manette de réglage précis pour la tension du fil du boucleur supérieur (verte) sur une position plus élevée,
- ou bien placez la manette de réglage précis de la tension du fil du boucleur inférieur (rouge) sur une position moins élevée.

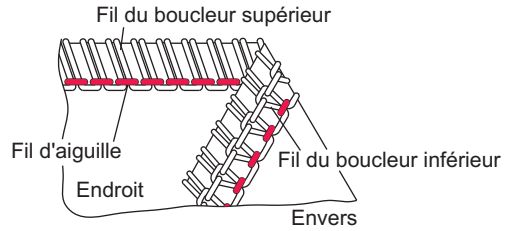


- lorsque le fil du boucleur inférieur est visible sur l'endroit du tissu :
- Placez la manette de réglage précis pour la tension du fil du boucleur inférieur (rouge) sur une position plus élevée,
- ou bien placez la manette de réglage précis de la tension du fil du boucleur supérieur (verte) sur une position moins élevée.

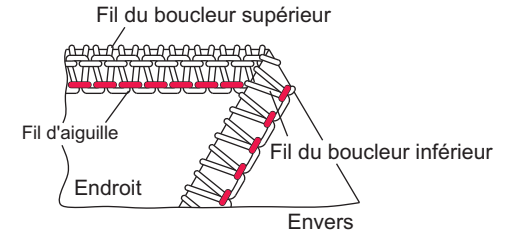


- Si le fil d'aiguille est trop lâche, placez la manette de réglage précis du fil d'aiguille (orange ou bleue) sur une position plus élevée.

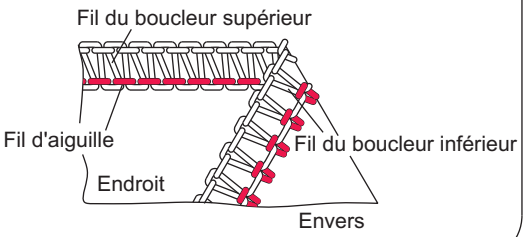

## 5) Surjet 3 fils décoratif

La tension est réglée automatiquement quand vous sélectionnez le type de point désiré avec le bouton rotatif de sélection de la tension automatique (STA). Vous pouvez effectuer un réglage de précision de la tension à l'aide des manettes de réglage précis en fonction des critères suivants :

### Equilibrage correct

- Placez le bouton de tension automatique sur F conformément à l'illustration à droite et effectuez un test de couture sur un échantillon de votre tissu.

### Comment équilibrer les tensions

- lorsque la tension du fil du boucleur inférieur est trop lâche:
- Placez la manette de réglage précis pour la tension du fil du boucleur inférieur (rouge) sur une position plus élevée,
- ou bien placez la manette de réglage précis de la tension du fil d'aiguille (orange ou bleue) sur une position moins élevée.

- lorsque la tension du fil du boucleur supérieur est trop lâche:
- Placez la manette de réglage précis pour la tension du fil du boucleur supérieur (verte) sur une position plus élevée,
- ou bien placez la manette de réglage précis de la tension du fil d'aiguille (orange ou bleue) sur une position moins élevée.

- lorsque le fil de tension du boucleur supérieur est trop lâche:
- Placez la manette de réglage précis pour la tension du fil d'aiguille (orange ou bleue) sur une position plus élevée,
- ou bien placez la manette de réglage précis de la tension du fil du boucleur supérieur (verte) sur une position moins élevée.

STA:F

| Position d'aiguille | | |
|---|---|---|
| Sélecteur du doigt mailleur | N | |
| Longueur de point | 2 à 4 | |
| Tendeur | N/A | |

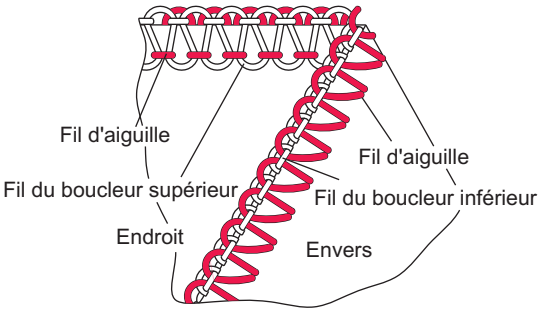


| Tissu | Molette de tension | | | | |
|---|---|---|---|---|---|
| | Orange | Bleu | Vert | Rouge | Brun |
| Moyen | | ● | ● | ● | |

| Tissu | Molette de tension | | | | |
|---|---|---|---|---|---|
| | Orange | Bleu | Vert | Rouge | Brun |
| Moyen | ● | | ● | ● | |

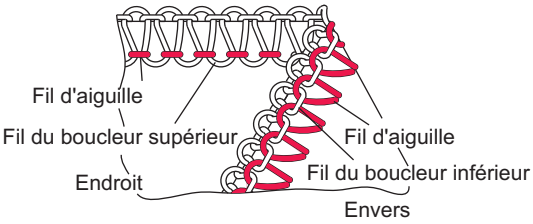


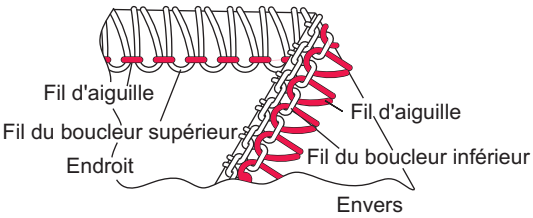


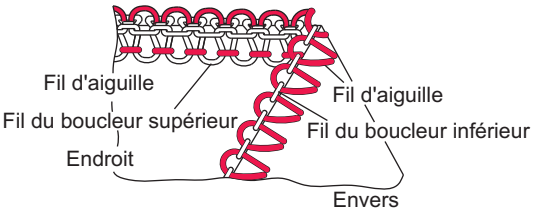

## 6) faux safety extensible à 3 fils

La tension est réglée automatiquement quand vous sélectionnez le type de point désiré avec le bouton rotatif de sélection de la tension automatique (STA). Vous pouvez effectuer un réglage de précision de la tension à l'aide des manettes de réglage précis en fonction des critères suivants :

### Equilibrage correct

- Placez le bouton de tension automatique sur G conformément à l'illustration à droite et effectuez un test de couture sur un échantillon de votre tissu.

### Comment régler les tensions

- Lorsque la tension du fil du boucleur inférieur est trop lâche:
- Placez la manette de réglage précis pour la tension du boucleur inférieur (rouge) sur une position plus élevée.

- Lorsque la tension du fil de l'aiguille gauche est trop lâche :
- Placez la manette de réglage précis pour la tension du fil de l'aiguille gauche (manette orange) sur une position plus élevée.

- Lorsque la tension du fil de l'aiguille droite est trop lâche:
- Placez la manette de réglage précis pour la tension du fil d'aiguille (bleue) sur une position plus élevée.

STA:G

| Position d'aiguille | |
|---|---|
| Sélecteur du doigt mailleur | N |
| Longueur de point | 2 à 4 |
| Tendeur | utilisé |

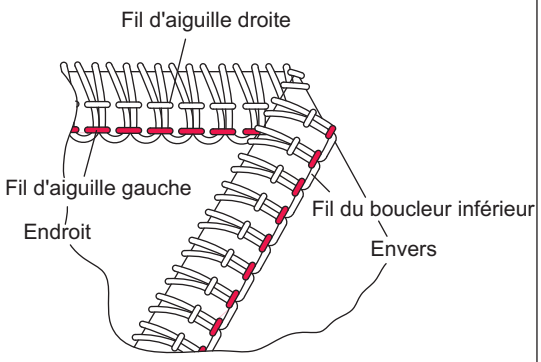


| Tissu | Molette de tension | | | | |
|---|---|---|---|---|---|
| | Orange | Bleu | Vert | Rouge | Brun |
| Moyen | ● | ● | Tendeur | ● | |

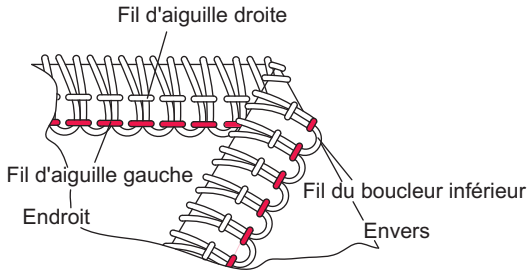


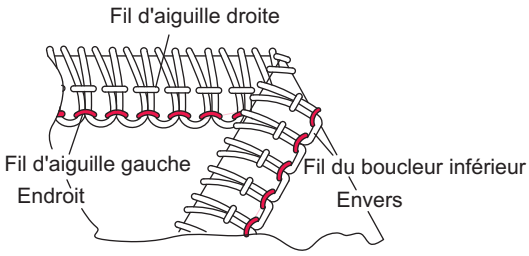


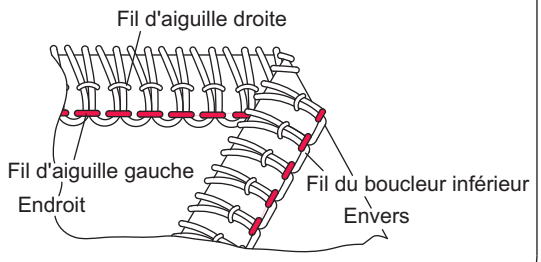

## 7) faux safety extensible à 4 fils

La tension est réglée automatiquement quand vous sélectionnez le type de point désiré avec le bouton rotatif de sélection de la tension automatique (STA). Vous pouvez effectuer un réglage de précision de la tension à l'aide des manettes de réglage précis en fonction des critères suivants :

### Equilibrage correct

- Placez le bouton de tension automatique sur A conformément à l'illustration à droite et effectuez un test de couture sur un échantillon de votre tissu.

### Comment régler les tensions

- Lorsque le fil du boucleur supérieur est visible sur l'envers du tissu :
- Placez la manette de réglage précis pour la tension du fil du boucleur supérieur (verte) sur une position plus élevée,
- ou bien placez la manette de réglage précis de la tension du fil du boucleur inférieur (rouge) sur une position moins élevée.

- Lorsque le fil du boucleur inférieur apparaît sur l'endroit du tissu :
- Placez la manette de réglage précis pour la tension du fil du boucleur inférieur (rouge) sur une position plus élevée,
- ou bien placez la manette de réglage précis de la tension du fil du boucleur supérieur (verte) sur une position moins élevée.

- Lorsque le fil de l'aiguille gauche est trop lâche:
- Placez la manette de réglage précis pour la tension du fil d'aiguille (orange) sur une position plus élevée.

- Lorsque la tension du fil de l'aiguille droite est trop lâche :
- Placez la manette de réglage précis pour la tension du fil de l'aiguille droite (bleue) sur une position plus élevée.

STA:A

| Position d'aiguille | |
|---|---|
| Sélecteur du doigt mailleur | N |
| Longueur de point | 2 à 4 |
| Tendeur | N/A |

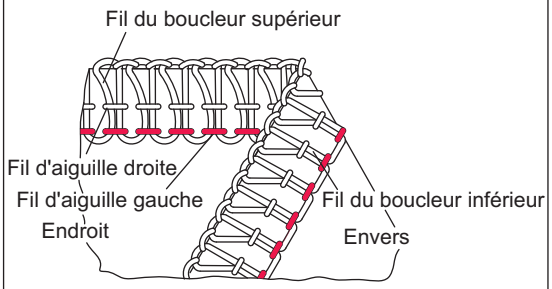


| Tissu | Molette de tension | | | | |
|---|---|---|---|---|---|
| | Orange | Bleu | Vert | Rouge | Brun |
| Moyen | ● | ● | ● | ● | |

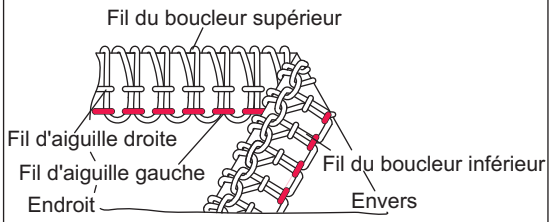


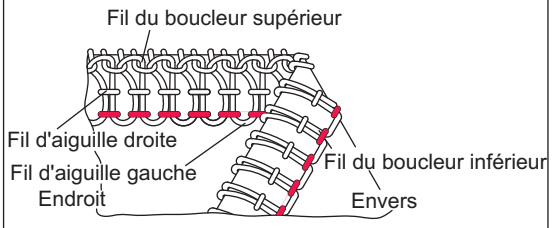


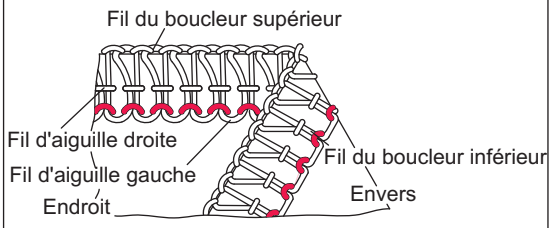


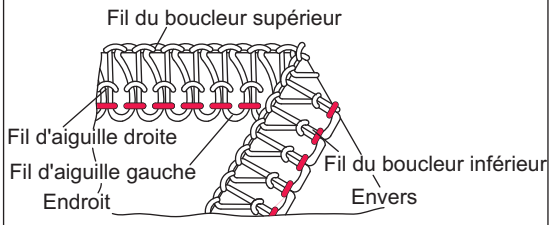

## 8) safety à 4 fils

La tension est réglée automatiquement quand vous sélectionnez le type de point désiré avec le bouton rotatif de sélection de la tension automatique (STA). Vous pouvez effectuer un réglage de précision de la tension à l'aide des manettes de réglage précis en fonction des critères suivants :

### Equilibrage correct

- Placez le bouton de tension automatique sur I conformément à l'illustration à droite et effectuez un test de couture sur un échantillon de votre tissu.

### Comment régler les tensions

- Lorsque le fil du boucleur inférieur apparaît sur l'endroit du tissu :
- Placez la manette de réglage précis pour la tension du fil du boucleur inférieur (rouge) sur une position plus élevée,
- ou bien placez la manette de réglage précis de la tension du fil du boucleur supérieur (verte) sur une position moins élevée.

- Lorsque le fil de l'aiguille droite est trop lâche :
- Placez la manette de réglage précis pour la tension du fil de l'aiguille droite (bleue) sur une position plus élevée.

- Lorsque le fil de l'aiguille de point de chaînette est trop lâche :
- Placez la manette de réglage précis pour la tension du fil du boucleur point de chaînette (orange) sur une position plus élevée,
- ou bien placez la manette de réglage précis de la tension du fil du boucleur point de chaînette (marron) sur une position moins élevée.

STA:I

| Position d'aiguille | |
|---|---|
| Sélecteur du doigt mailleur | N |
| Longueur de point | 2 à 4 |
| Tendeur | Utilisé |

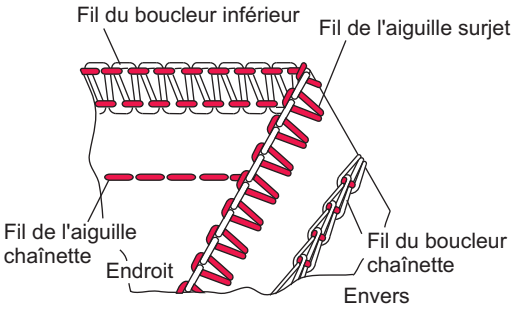


| Tissu | Molette de tension | | | | |
|---|---|---|---|---|---|
| | Orange | Bleu | Vert | Rouge | Brun |
| Moyen | ● | ● | Convertidor | ● | ● |

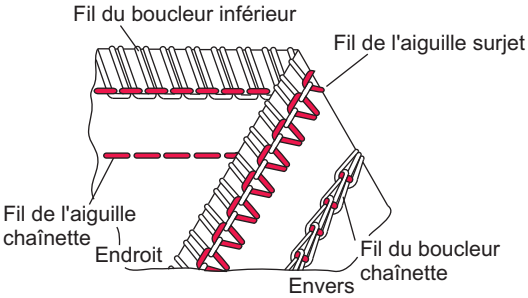


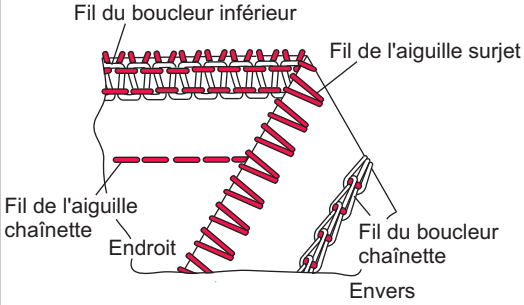


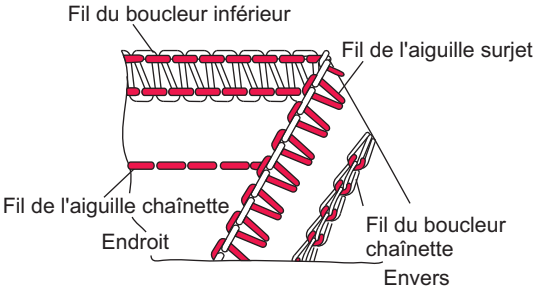

## 9) 5-Faden-Sicherheitsnaht

La tension est réglée automatiquement quand vous sélectionnez le type de point désiré avec le bouton rotatif de sélection de la tension automatique (STA). Vous pouvez effectuer un réglage de précision de la tension à l'aide des manettes de réglage précis en fonction des critères suivants :

### Equilibrage correct

- Placez le bouton de tension automatique sur B conformément à l'illustration à droite et effectuez un test de couture sur un échantillon de votre tissu.

### Comment régler les tensions

- lorsque le fil du boucleur supérieur se voit sur l'envers du tissu :
  - Placez la manette de réglage précis pour la ension du fil du boucleur supérieur (verte) sur une position plus élevée,
  - ou bien placez la manette de réglage précis de la tension du fil du boucleur inférieur (rouge) sur une position moins élevée.

- lorsque le fil du boucleur inférieur se voit sur l'endroit du tissu :
  - Placez la manette de réglage précis pour la tension du fil du boucleur inférieur (rouge) sur une position plus élevée,
  - ou bien placez la manette de réglage précis de la tension du fil du boucleur supérieur (verte) sur une position moins élevée.

- lorsque le fil de l'aiguille droite est trop lâche :
  - Placez la manette de réglage précis pour la tension du fil de l'aiguille gauche (bleue) sur une position plus élevée.

- lorsque le fil de l'aiguille du point de chaînette est trop lâche :
  - Placez la manette de réglage précis pour la tension du fil de l'aiguille point de chaînette (orange) sur une position plus élevée,
  - ou bien placez la manette de réglage précis de la tension du fil du boucleur point de chaînette (marron) sur une position moins élevée.

STA:B

| Position d'aiguille | |
|---|---|
| Sélecteur du doigt mailleur | N |
| Longueur de point | 2 à 4 |
| Tendeur | N/A |

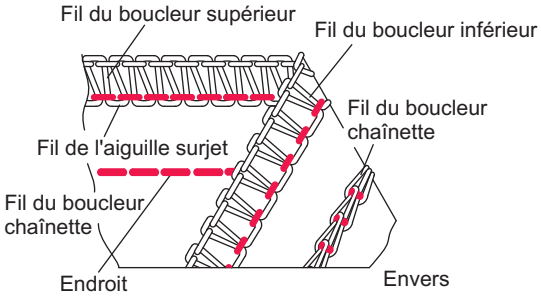


| Tissu | Molette de tension | | | | |
|---|---|---|---|---|---|
| | Orange | Bleu | Vert | Rouge | Brun |
| Moyen | ● | ● | ● | ● | ● |

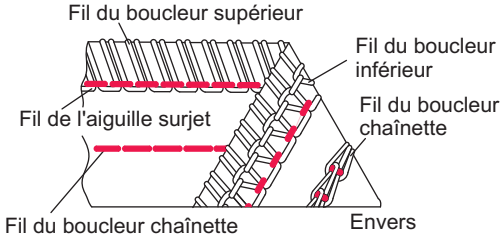


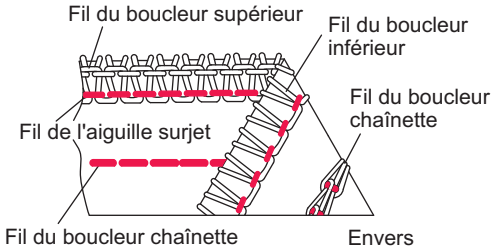


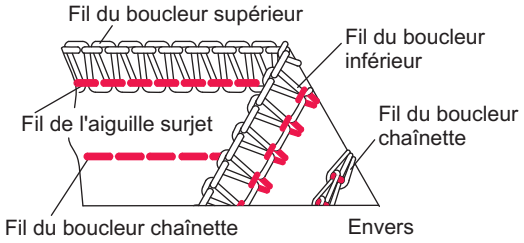


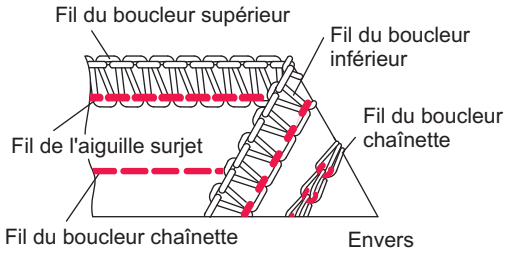

## 23. Comment coudre un point de recouvrement

- Cette machine peut réaliser un point de recouvrement à trois fils d ' une largeur de 5.6 mm.
- le point de recouvrement peut être utilisé comme bordure ou comme surpiqûre et pour ourler le bas de tee- shirts ou sweat shirts etc...
- le point de recouvrement est plus adapté aux matieres extensibles comme la maille.
- Il peut aussi être utilisé pour d ' autres tissus comme la toile , mais il est nécessaire de régler précisément les tensions afin d ' éviter la casse du fil ou des points sautés.
- S'il se produit des points sautés ou si le fil casse en cousant de la toile , changer les aiguilles puis ajuster les tensions petit à petit ( 1/4 de N° à la fois).

### Préparation de la machine

Attention:
Vérifiez que la machine est hors tension.

- Ouvrez le cache boucleur ( voir page 12).
- Débrayez le boucleur supérieur mobile ( voir page 40).
- Neutralisez le couteau supérieur mobile (voir page 35).
- Positionnez le bouton de débrayage (voir page40).
- Positionnez le sélecteur du doigt mailleur sur'R' (voir page 37).
- Retirez l'aiguille droite surjet(B) puis l'aiguille gauche(A).
- Pour le triple point de recouvrement de 5.6mm, placez l'aiguille droit du point de recouvrement(E) , l'aiguille centrale(D) puis l'aiguille gauche (C)(voir page 25-29).
- Enfilez les aiguilles E-D et C puis le boucleur du point de recouvrement(brun) (voir page 20-21).
- Installez le guide de couture plate (voir page 40).
- Les graduations du guide de couture indiquent la distance depuis l'aiguille centrale du point de recouvrement.
- Utilisez ce guide pour positionner le bord du tissu et fermer le cache boucleur.

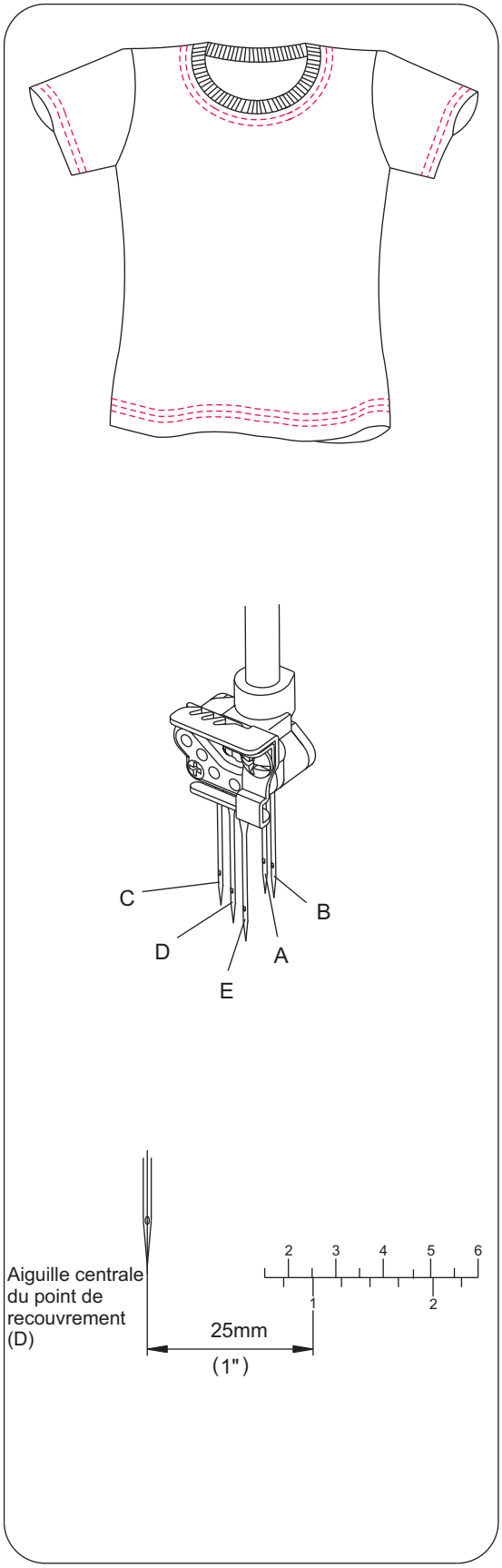

## Informations supplémentaires pour le point de recouvrement

### Début et fin de couture

Note :
les instructions données auparavant ne peuvent s'appliquer au point de recouvrement : la chaînette ne se fait pas en fin de couture.

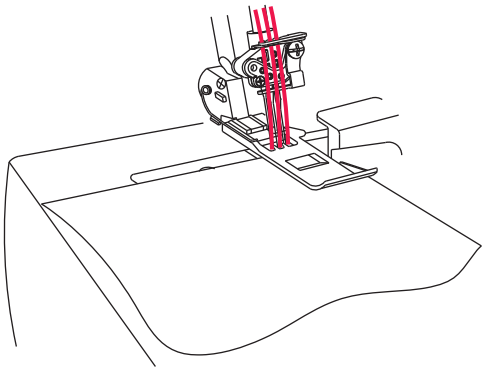

### Au début de la couture

- Levez le pied presseur.
- Placez un tissu sous le pied presseur derrière l'aiguille.
- Abaissez le pied presseur en relevant le releveur de pied presseur.

Note :
lorsque vous désirez commencer une couture au milieu du tissu, placez le tissu à l'endroit où vous désirez coudre.

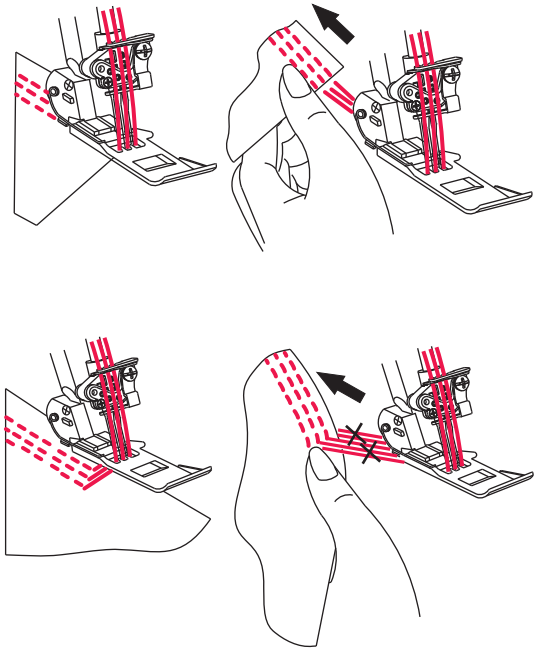

## 2- Tensions conseillées pour le point de recouvrement à deux aiguilles

La tension est réglée automatiquement quand vous sélectionnez le type de point désiré avec le bouton rotatif de sélection de la tension automatique (STA). Vous pouvez effectuer un réglage de précision de la tension à l'aide des manettes de réglage précis en fonction des critères suivants :

* La longueur du point de recouvrement doit être égale ou supérieur à N (2,5 mm).

### Réglage correct

- Placez le bouton de tension automatique sur K ou H conformément à l'illustration à droite et effectuez un test de couture sur un échantillon de votre tissu.

### Comment régler les tensions

- Lorsque le fil du boucleur de point de recouvrement est trop lâche :
- Placez la manette de réglage précis pour la tension du fil du boucleur point de recouvrement (marron) sur une position plus élevée.

- Lorsque le fil de l'aiguille gauche est trop lâche :
- Placez la manette de réglage précis pour la tension du fil de l'aiguille gauche point de recouvrement (orange) sur une position plus élevée,
- ou bien placez la manette de réglage précis de la tension du fil du boucleur point de recouvrement (marron) sur une position moins élevée.

- Lorsque le fil de l'aiguille droite est trop lâche :
- Placez la manette de réglage précis pour la tension du fil de l'aiguille droite point de recouvrement (bleue ou orange) sur une position plus élevée,
- ou bien placez la manette de réglage précis de la tension du fil du boucleur point de recouvrement (marron) sur une position moins élevée.

- Lorsque l'endroit du tissu entre les fils d'aiguilles fait un renflement et que sur l'envers la couture est serrée :
- Placez la manette de réglage précis pour la tension du fil du boucleur point de recouvrement (marron) sur une position moins élevée.

| position d'aiguille | | |
|---|---|---|
| sélecteur du doigt mailleur | R | |
| longueur de point | N à 4 | |
| position du bouton d'embrayage | C | |

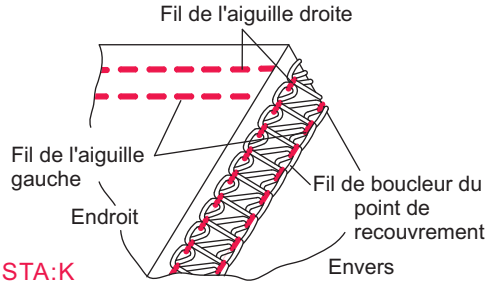


STA:K

| Fil du boucleur | Tension | | | | |
|---|---|---|---|---|---|
| | Orange | Bleu | Vert | Rouge | Brun |
| Polyester | ● | ● | | | ● |
| Nylon | ● | ● | | | ● |

STA:H

| Fil du boucleur | Tension | | | | |
|---|---|---|---|---|---|
| | Orange | Bleu | Vert | Rouge | Brun |
| Polyester | ● | | ● | | ● |
| Nylon | ● | | ● | | ● |

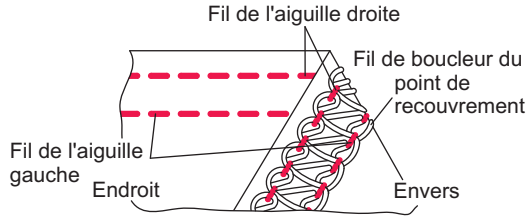


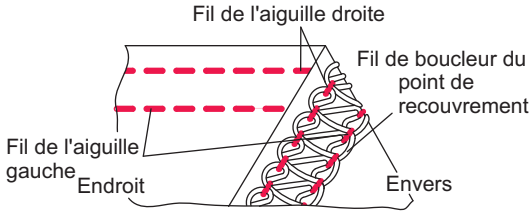


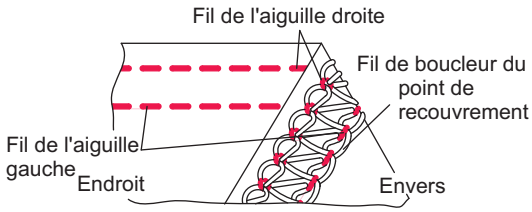


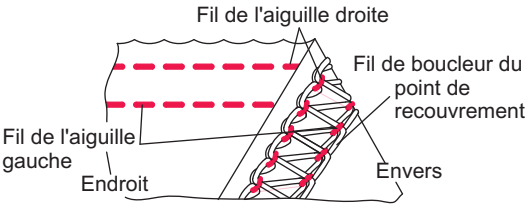

## 3- Tensions conseillées pour le point de recouvrement à trois aiguilles

La tension est réglée automatiquement quand vous sélectionnez le type de point désiré avec le bouton rotatif de sélection de la tension automatique (STA). Vous pouvez effectuer un réglage de précision de la tension à l'aide des manettes de réglage précis en fonction des critères suivants :

* La longueur du point de recouvrement doit être égale ou supérieur à N (2,5 mm).

### Réglage correct

- Placez le bouton de tension automatique sur J conformément à l'illustration à droite et effectuez un test de couture sur un échantillon de votre tissu.

### Comment régler les tensions

- Quand le fil du boucleur est trop lâche :
  - Placez la manette de réglage précis pour la tension du fil du boucleur point de recouvrement (marron) sur une position plus élevée.

- Quand le fil de l'aiguille gauche est trop lâche :
  - Placez la manette de réglage précis pour la tension du fil de l'aiguille gauche point de recouvrement (orange) sur une position plus élevée,
  - ou bien placez la manette de réglage précis de la tension du fil du boucleur point de recouvrement (marron) sur une position moins élevée.

- Lorsque le fil de l'aiguille centrale est trop lâche
  - Placez la manette de réglage précis pour la tension du fil de l'aiguille centrale point de recouvrement (bleue) sur une position plus élevée,
  - ou bien placez la manette de réglage précis de la tension du fil du boucleur point de recouvrement (marron) sur une position moins élevée.

- Lorsque le fil de l'aiguille droite est trop lâche :
  - Placez la manette de réglage précis pour la tension du fil de l'aiguille droite point de recouvrement (verte) sur une position plus élevée,
  - ou bien placez la manette de réglage précis de la tension du fil du boucleur point de recouvrement (marron) sur une position moins élevée.

- Lorsque l'endroit du tissu entre les fils d'aiguilles fait un renflement et que sur l'envers la couiure est serrée:
  - Placez la manette de réglage précis pour la tension du fil du boucleur point de recouvrement (marron) sur une position moins élevée.

STA:J

| position d'aiguille | |
|---|---|
| sélecteur du doigt mailleur | R |
| longueur de point | N à 4 |
| position du bouton d'embrayage | C |

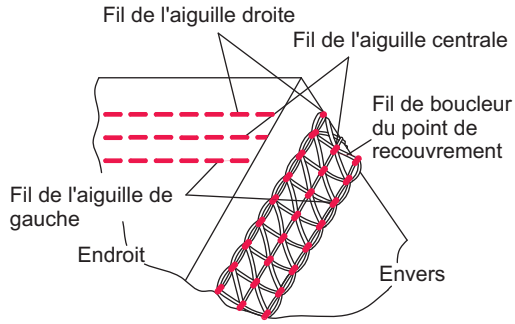


| Fil du boucleur | Tension | | | | |
|---|---|---|---|---|---|
| | Orange | Bleu | Vert | Rouge | Brun |
| Polyester | ● | ● | ● | | ● |
| Nylon | ● | ● | ● | | ● |

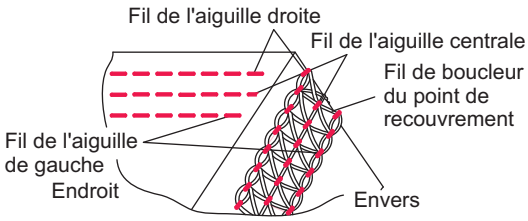


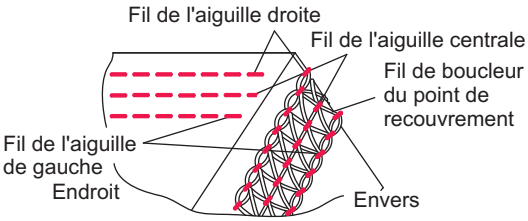


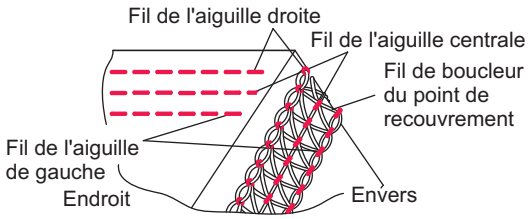


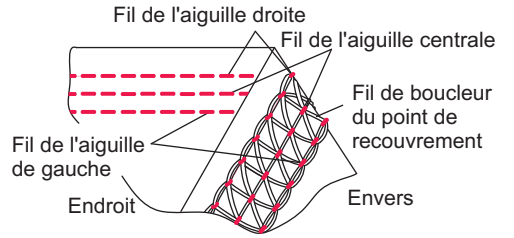

## Arrêt de la couture

- Afin que le point de recouvrement ne s'effiloche pas a la fin de la couture, arrêtez la de la façon suivante :

- Lorsque la couture arrive au bord du tissu : nouez d'abord les fils des aiguilles (2 ou 3 fils) comme illustré ci-contre. Puis nouez ces fils avec le fil du boucleur.

- Lorsque la couture est arrêtée dans le tissu : tirez les fils d'aiguille sur l'envers du tissu (2 ou 3 fils) et nouez-les comme indiqué précédemment.

- Coupez les fils éxédentaires.

  Note :
  Normalement, le début de couture ne se défait pas, mais il est préférable d'arrêter les fils de la même facon que décrite précédemment pour la fin de la couture au bord du tissu.

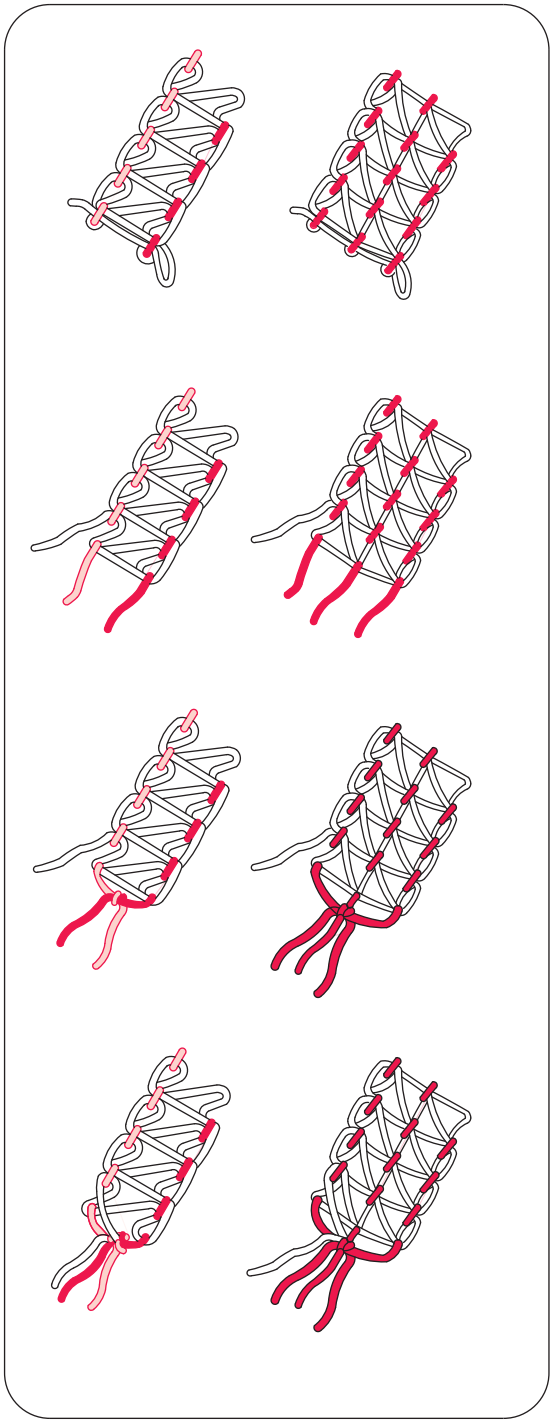

## 24. Comment réaliser un ourlet roulotté

- Cette machine peut réaliser 4 types d'ourlet roulotté.
- L'ourlet roulotté est réalisé en roulant et en surjetant le bord du tissu.
- Vous obtiendrez les meilleurs résultats sur les tissu fins tel que la batiste, le voile, l'organdi, le crêpe etc...
- L'ourlet roulotté ne convient pas aux tissus épais ou rigides.

Note : l'ourlet roulotté ne peut se faire qu'avec l'aiguille droite.

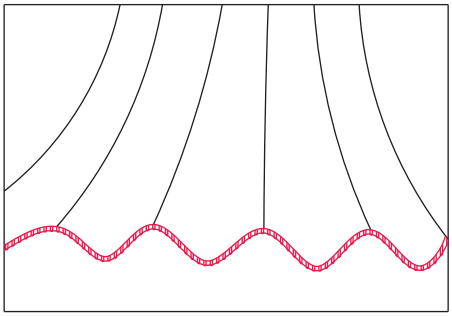

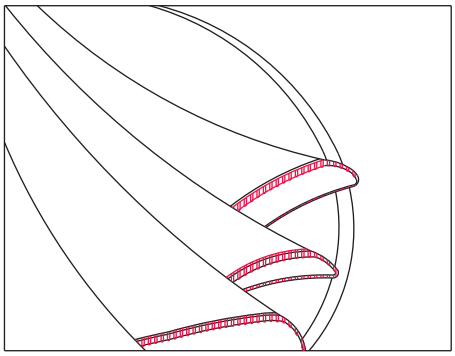

### Préparation de la machine

Attention:
Vérifiez que la machine soit hors tension.

- Retirez l'aiguille gauche, l'aiguille chainette et l'aiguille pour le point de recouvrement.
- Placez le sélecteur de largeur de la couture en position R.
- Alignez le côté gauche de la plaque de support du sélecteur de largeur de la couture et la marque R sur la plaque à aiguille en tournant le sélecteur de largeur de la couture comme indiqué sur l'illustration.
- Sélectionnez une longueur de point entre un et deux pour une couture étroite.
- Aiguille : SINGER Cat 2022#14/90 ou 2022#11/80.
- Fil :une grande variété de fil peut etre utilisé pour la réealisation de l'ourlet roulotté.

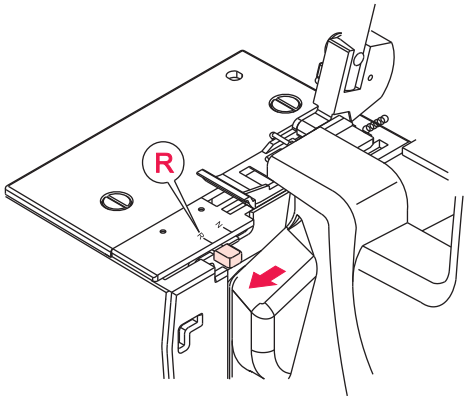


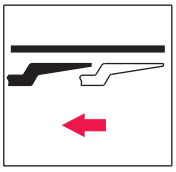

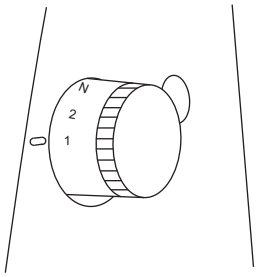

Note :
Pour obtenir un bel ourlet roulotté, enfilez le boucleur supérieur avec un fil mousse et le boucleur inférieur et l'aiguille avec un fil standard.

| Position d'aiguille | |
|---|---|
| Sélecteur du doigt mailleur | R |
| Longueur de point | 1 à 2 |
| Tendeur | N/A |

## 1) Ourlet roulotté standard 3 fils

### Réglage correct

- Placez le bouton de tension automatique sur A conformément à l'illustration à droite et effectuez un test de couture sur un échantillon de votre tissu.

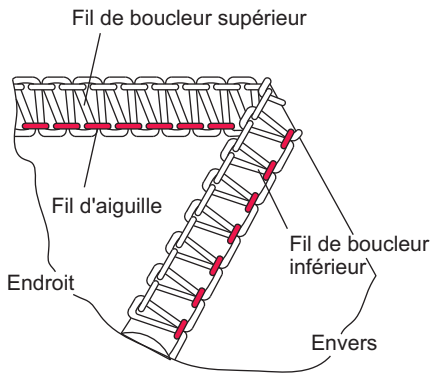


STA:A

| Tissu léger | Tension | | | | |
|---|---|---|---|---|---|
| | Orange | Bleu | Vert | Rouge | Brun |
| Polyester | | ● | ● | ● | |
| Fil mousse | | ● | ● | ● | |

## 2) Ourlet roulotte 3 fils bordé

### Réglage correct

- Placez le bouton de tension automatique sur C conformément à l'illustration à droite et effectuez un test de couture sur un échantillon de votre tissu.

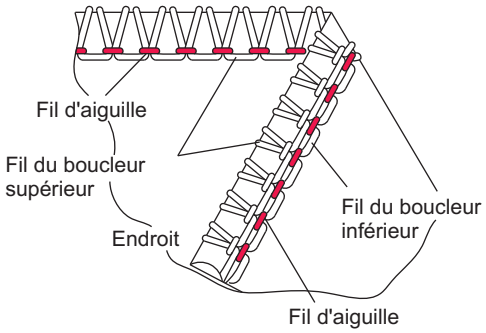


STA:C

| Tissu léger | Tension | | | | |
|---|---|---|---|---|---|
| | Orange | Bleu | Vert | Rouge | Brun |
| Polyester | | ● | ● | ● | |
| Fil mousse | | ● | ● | ● | |

Note :
Pour obtenir un bel ourlet roulotté, enfilez le boucleur supérieur avec un fil mousse et le boucleur inférieur et l'aiguille avec un fil standard.

- Mettez le boucleur supérieur en fonction d'étendeur. (voir page 36)

## 3) Ourlet roulotté 2 fils standard

### Réglage correct

- Placez le bouton de tension automatique sur E conformément à l'illustration à droite et effectuez un test de couture sur un échantillon de votre tissu.

| Position d'aiguille | |
|---|---|
| Sélecteur du doigt mailleur | R |
| Longueur de point | 1~2 |
| Tendeur | tendeur |

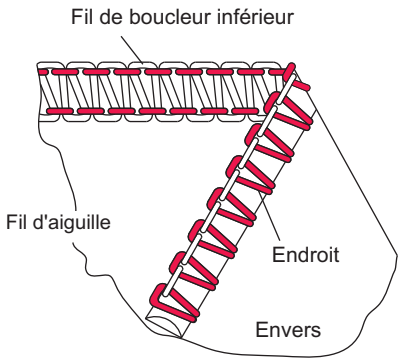


STA:E

| Fil du boucleur inférieur | Tension | | | | |
|---|---|---|---|---|---|
| | Orange | Bleu | Vert | Rouge | Brun |
| Fil mousse | | ● | Tendeur | ● | |

## 4) Ourlet roulotté 2 fils bordé

### réglage correct

- Placez le bouton de tension automatique sur D conformément à l'illustration à droite et effectuez un test de couture sur un échantillon de votre tissu.

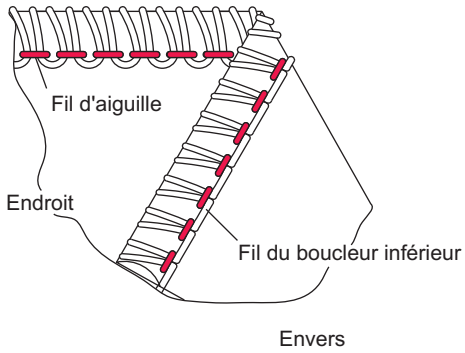


STA:D

| Tissu léger | Tension | | | | |
|---|---|---|---|---|---|
| | Orange | Bleu | Vert | Rouge | Brun |
| Polyester | | ● | Tendeur | ● | |
| Fil mousse | | ● | Tendeur | ● | |

## Conseils supplémentaires pour l'ourlet roulotté

- Au démarrage, tenez les fils de la chainette pour éviter qu'ils ne s'emmêlent dans l'ourlet.

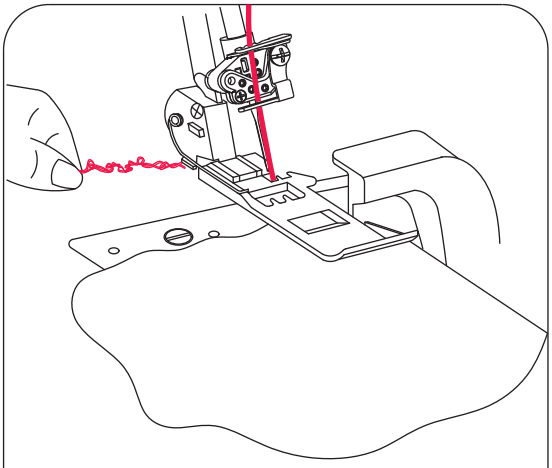

- Pour obtenir une meilleure finition de l'ourlet, tendez légèrement le travail dans le sens de la couture.

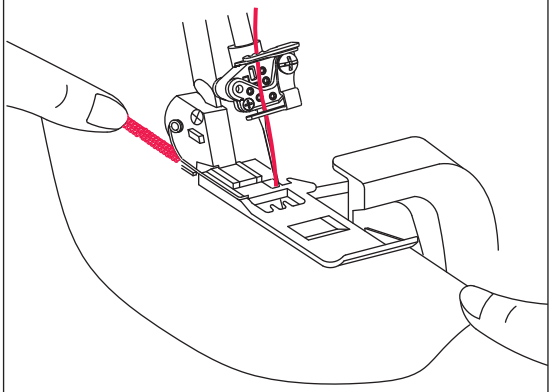

- La largeur minimum de l'ourlet roulotté que l'on peut obtenir est environ 1,5mm (1/16 inch), bien que la largeur de coupe minimal est de 3,5mm (9/64 inch).

## Pour arrêter la chainette de l'ourlet roulotté

- Appliquez une petite goute de colle liquide pour tissu, laissez sécher puis coupez les fils près des point de piqûres.

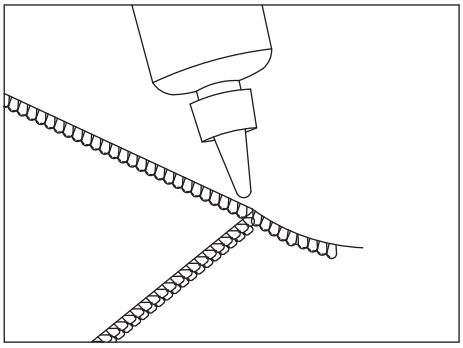

Note :
Vérifiez que la colle ne tâche pas et respecte les couleurs avant l'application.

## 25. Autres points et conseils de couture

### Comment réaliser un ourlet décoratif plat

- Le surjet plat est obtenu en réglant la tension du fil du surjet trois fils. La couture terminée, on tire sur les deux côtés pour l'aplatir.

- Le surjet décoratif plat peut être utilisé comme un point d'assemblage ou uniquement en point décoratif.

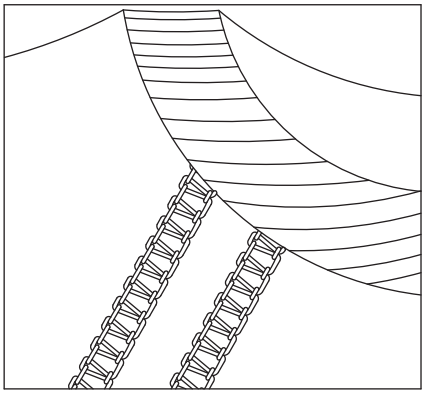

### 1) Préparation de la machine

- Utilisez l'aiguille surjet droite ou gauche.

- Pour commencer, la machine doit être enfilée et la tension STA doit être réglée sur la position E pour un point de surjet à deux fils (page 42) ou bien sur la position F pour un point flatlock à trois fils (page 44).

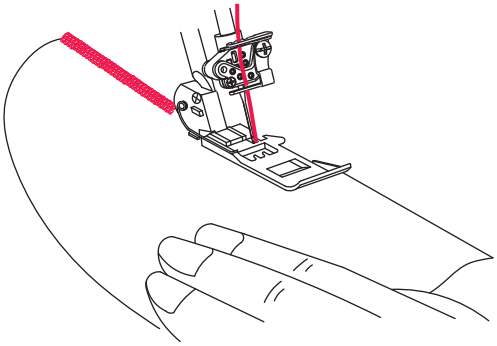

### 2) Réalisation d'une couture d'assemblage décorative

- Placez le tissu envers contre envers et réaliser la couture décorative sur l'endroit du tissu.

- Faites le surjet en rasant le bord du tissu.

- Le fil de l'aiguille orange ou bleu formera un V sur l'envers du tissu.

- Le fil du boucleur inférieur est tendu sur le bord du tissu.

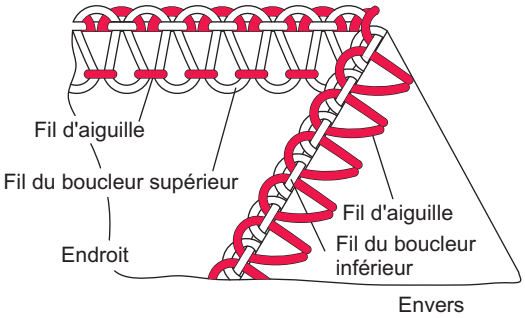


- Ecartez la couture en tirant sur le tissu pour aplatir le surjet.

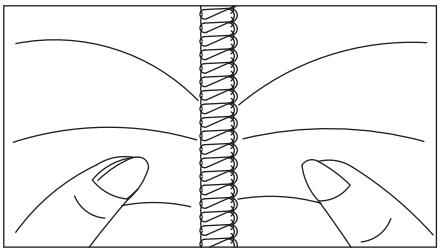

## 3) Réalisation d'un surjet décoratif

- Neutralisez le couteau mobile supérieur (page 35) le tissu n'est pas coupé pour ce point.

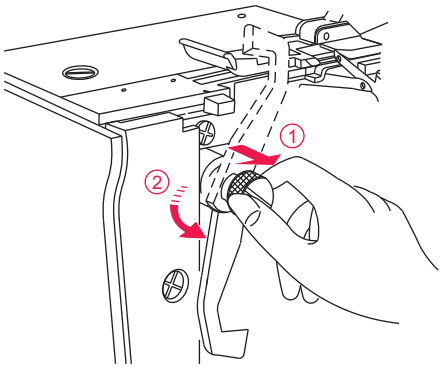


- Pliez le tissu envers contre envers.

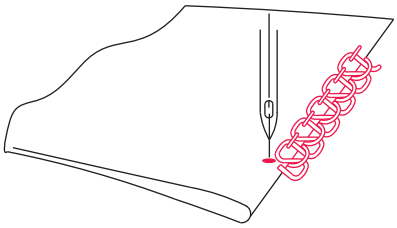

- Placez le tissu de facon que le surjet dépasse le bord plié.

- Ecartez la couture en tirant sur le tissu pour aplatir le surjet.

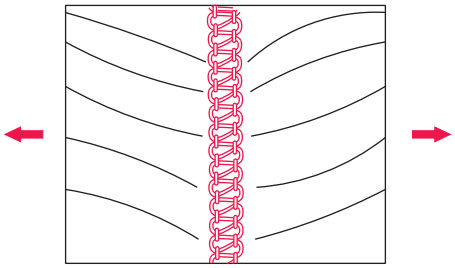

## 4) Conseils supplémentaires pour le surjet à plat

- Les tensions doivent être correctement réglées afin que le surjet s'aplatisse.

- Le fil visible sur l'endroit du tissu est le fil du boucleur droit. Placez un fil decoratif dans le boucleur supérieur et un fil ton sur ton dans le boucleur inferieur et dans l'aiguille.

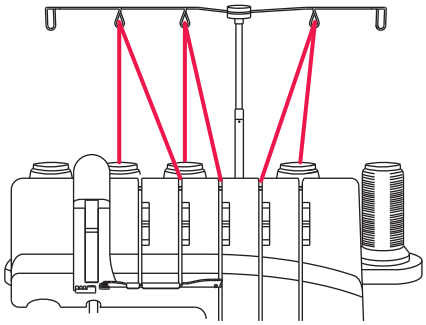

- Pour obtenir une couture " échelle " , pliez votre tissu endroit contre endroit. Le fil qui formera l'échelle sur l'endroit est le fil de l'aiguille A.

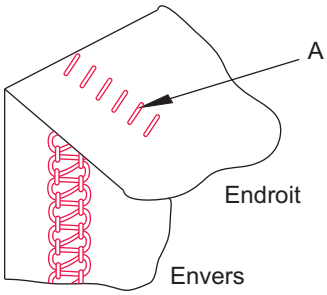

## Comment realiser un ourlet invisible

- L'excédent de tissu est coupé, l'ourlet cousu et le bord surjeté en une opération.
- Ce point est particulièrement adapté aux ourlets dans le jersey et le tricot. Il offre une finition solide , presque invisible.
- Utilisez l'aiguille droite et réglez la machine pour un surjet 3 fils étroit ( voir page 43).

  Note : vous pouvez également utiliser le surjet 3 fils plat (voir page 44).

- Reglez la longueur du point sur quatre.
- Pliez l'ourlet sur l'envers du tissu, puis sur l'endroit en laissant le bord dépasser de la pliure du tissu de 6 mm (1/4 inch).
- Cousez sur le bord du tissu en laissant l'aiguille prendre juste le bord du pli.

  Note : un pied spécial ourlet invisible est disponible en option (voir page 68).

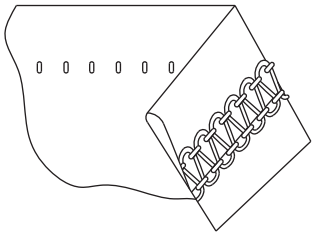

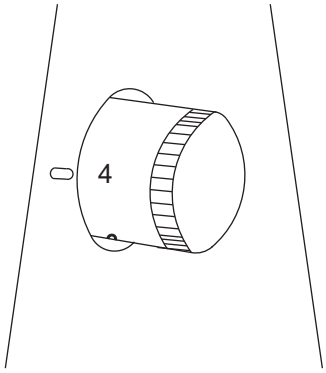


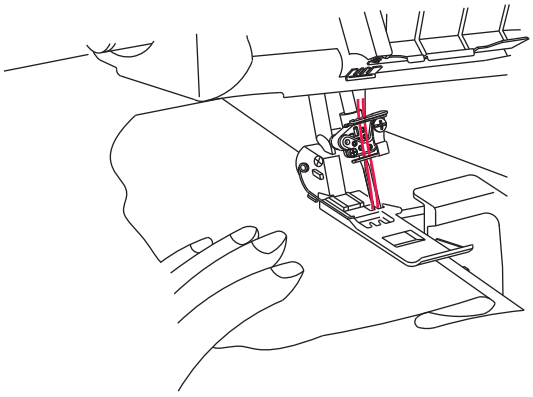

## Comment réaliser des nervures

- Réalisez les nervures sur le tissu avant de couper votre ouvrage.
- Utilisez l'aiguille droite surjet et réglez la machine pour un surjet 3 fils (voir page 43).

  Note : vous pouvez également utiliser l'ourlet roulotté.

- Neutralisez le couteau mobile supérieur (voir page 35).
- Tracez les nervures sur votre tissu en utilisant un marqueur effacable à l'eau.

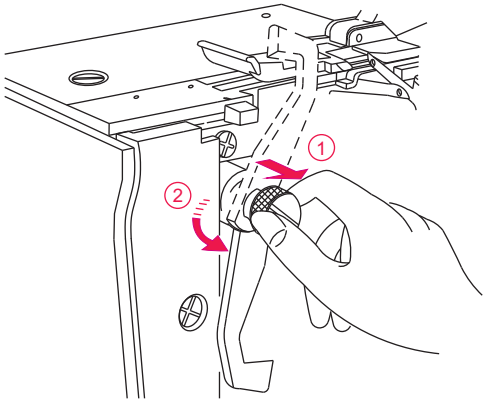

- Pliez le tissu envers contre envers et cousez.

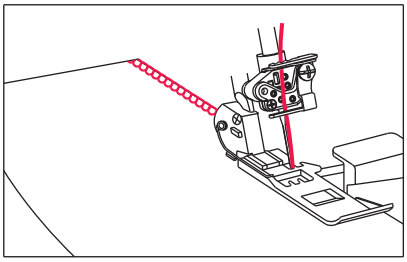

- Repassez les nervures dans le même sens.

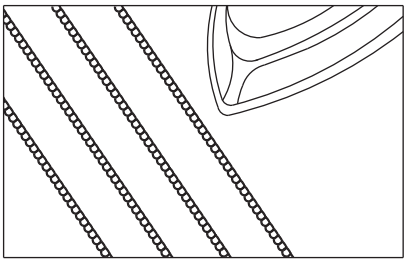

## Réalisation des angles droit

### (1) Angle extérieur

- Découpez environ 2 cm (51/64 inch) de tissu autour du coin.

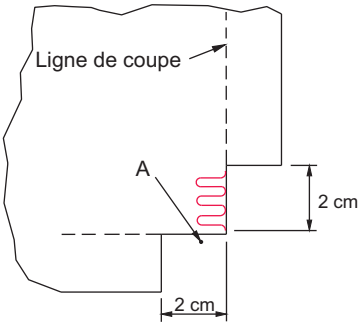


- Piquez un point au-delà du point A et arrêtez.
- Levez l'aiguille et le pied presseur.
- Tirez le travail vers l'arrière de la machine juste assez pour dégager la chainette du doigt mailleur et de la plaque à aiguille.

  Note :
  le pied presseur est retiré pour montrer le détail.

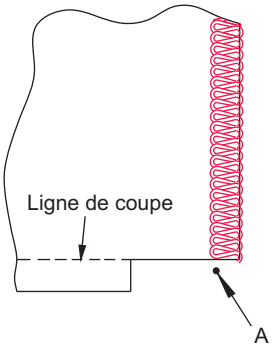


- Tournez le tissu et alignez le bord coupé avec le couteau, puis baissez le pied presseur.
- Retendez les fils et continuez à coudre.

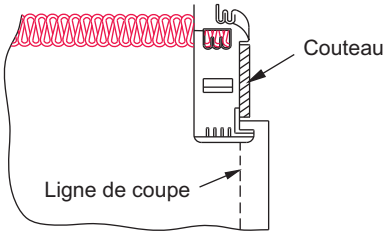

## (2) Angle interiéur

- Coupez l'intérieur de l'angle au bord de la ligne de piqûre comme illustré.

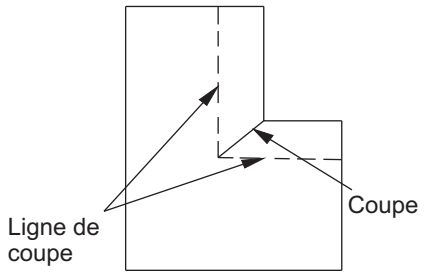


- Piquez le long de la ligne.

- Arrêtez la couture avant d'arriver au coin (laissez l'aiguille dans le tissu).

- Levez le pied presseur (laissez l'aiguille dans le tissu).

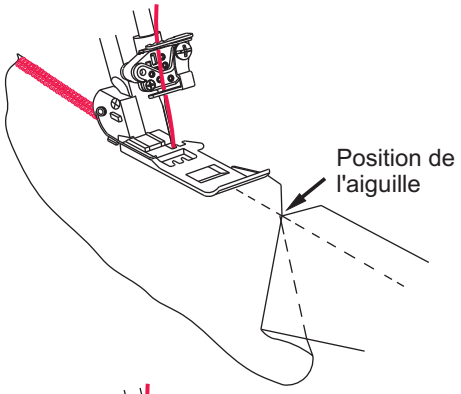


- Faites un pli pour obtenir une ligne droite.

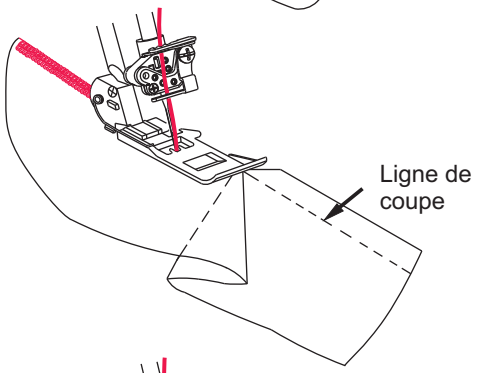


### Placement des épingles

- Placez les épingles à gauche du pied presseur. Vous les retirerez facilement et elles ne risquent pas d'être en contact avec les couteaux.

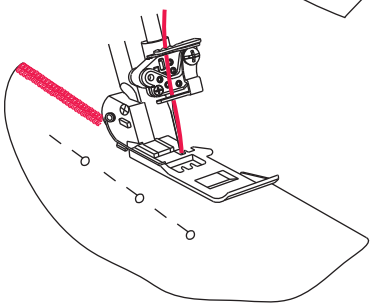

Attention:
Si vous cousez sur les épingles, vous risquez d'abîmer et de detruire la lame des couteaux.

### Comment arrêter les fils

- Enfilez une aiguille à coudre à la main à gros chas ( comme une aiguille à tapisserie) avec la chainette.

- Passez la chainette dans le surjet avec l'aiguille pour arrêter les fils.

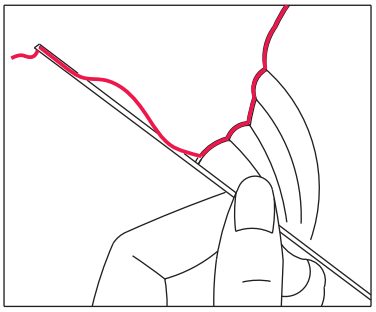

Note :
Pour arrêter la chainette de l'ourlet roulotté (voir page 57).

## Comment renforcer la couture

- L'insertion d'un ruban dans le surjet permet l'obtention d'une couture plus solide.

- Insérez le ruban dans l'ouverture du pied presseur et tirez le vers l'arrière.

- Le ruban est fixé au fur et à mesure de la couture.

- La bande de renfort est fixèe par la couture.

## Réalisation d'une tresse décorative à partir de la chainette de surjet

- Neutralisez le couteau mobile.

- Passez un cordonnet, un lacet ou un ruban par l'ouverture sur le devant du pied presseur.

- Placez le ruban sous le pied presseur et sortez une chainette de surjet de la longueur voulue.

- Vous pouvez utiliser la chainette seule ou tresser trois ou quatre chainette ensemble.

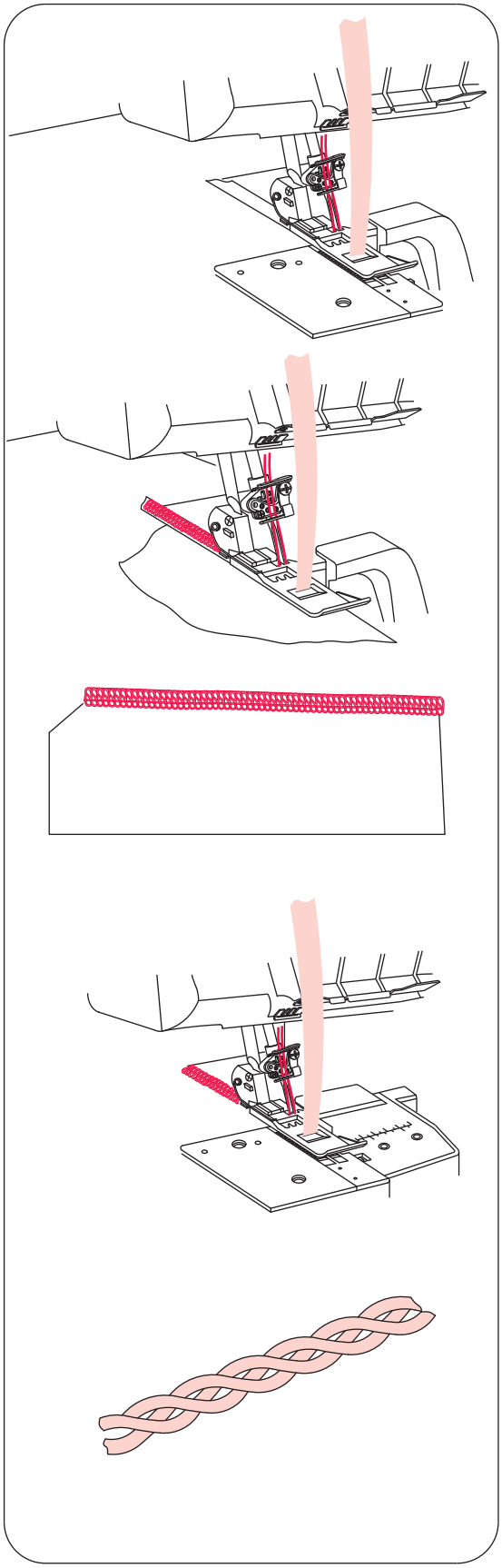

## 26. Entretien de la machine

Une surjeteuse nécessite plus d'entretien qu'une machine à coudre traditionnelle pour deux raisons:

1) L'action du couteau produit beaucoup de bourre.

2) La surjeteuse fonctionne à une vitesse élevé et nécessite un graissage fréquent pour lubrifier les pièces mécaniques.

### Nettoyage de la machine

Danger:
avant de nettoyer votre machine débrancher la prise électrique.

- Retirez fréquemment la bourre à l'aide d'une brosse sèche autour du boucleur et des couteaux.

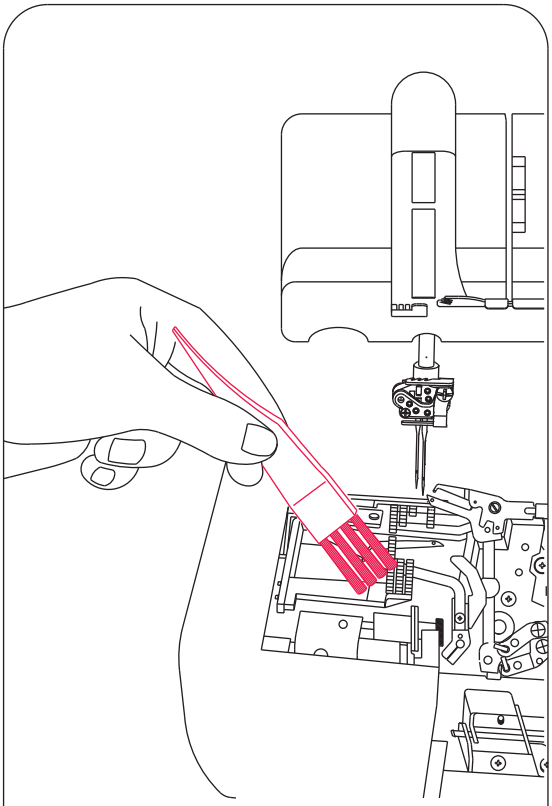

### Lubrification de la machine

Danger:
avant de nettoyer votre machine débrancher la prise électrique.

- Les points indiqués sur le schéma doivent être lubrifiés périodiquement.

Note :
utiliser uniquement de l'huile de machine à coudre .L'utilisation d'une autre huile peut causer des dommages.

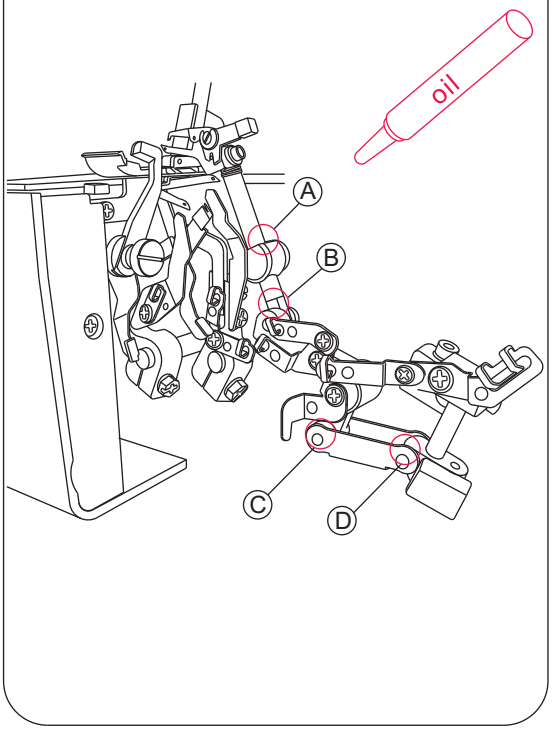

## How to Replace the Moveable Upper Knife

Danger:
Before replacing the moveable upper knife, disconnect power line plug from the wall receptacle.

- The moveable upper knife should be changed when it becomes dull.
- The moveable upper knife can be replaced according to the directions provided, however if there are any difficulties experienced, consult your Singer representative to make the replacement.
- Be sure that the power line plug is disconnected from the electric source.
- Open the looper cover and set the moveable upper knife (a) in the working position.
- Loosen the moveable upper knife set screw (b) and remove the moveable upper knife (a).

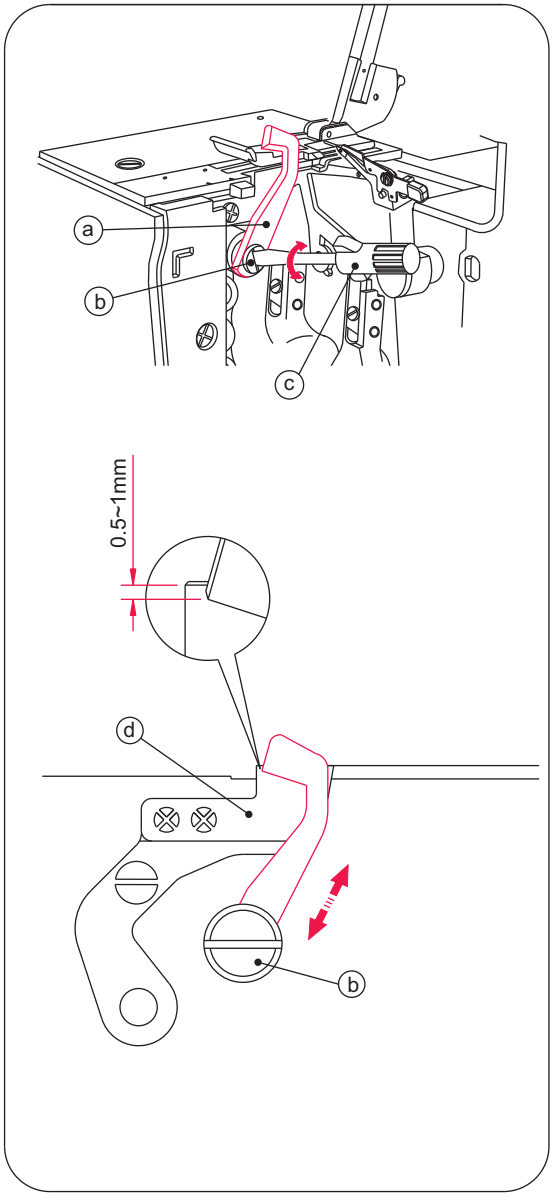


- Turn the hand wheel to lower the moveable upper knife holder to its lowest position.
- In this position, put a new moveable upper knife in the groove of the moveable upper knife holder, making sure that the edge of the moveable upper knife is approximately 0.5 to 1.0 mm below the surface of the fixed cutting blade (d).
- Tighten moveable upper knife set screw (b).

## Comment changer l'ampou

Danger:
avant de changer l'ampoule, mettez la machine hors tension.

- Les ampoules sont disponibles dans les points de vente SINGER. Lors de l'achat, munissez-vous de l'ancienne ampoule pour le modèle.
- Si le voltage indiqué sur la plaque signalétique de votre machine est de 220-240V, demandez une ampoule correspondant aux caractéristiques suivantes :

  - u Ampoule à vis : 220-240V-15W
  - u Forme d'ampoule T-22
  - u Culot E14
  - u Longueur total 56mm

Danger:
Vérifiez que l'ampoule est froide avant de la changer.

Danger:
Remettez en place le cache-lampe avant de brancher la machine.

- Retirez la vis du cache-lampe et en poussant le cache légèrement en arrière, faites-le pivoter vers la gauche et retirez-le de la machine comme illustré.

- Tournez l'ampoule vers la gauche pour la retirer.

- Pour remplacer l'ampoule , introduisez-la dans le support et tournez vers la droite.

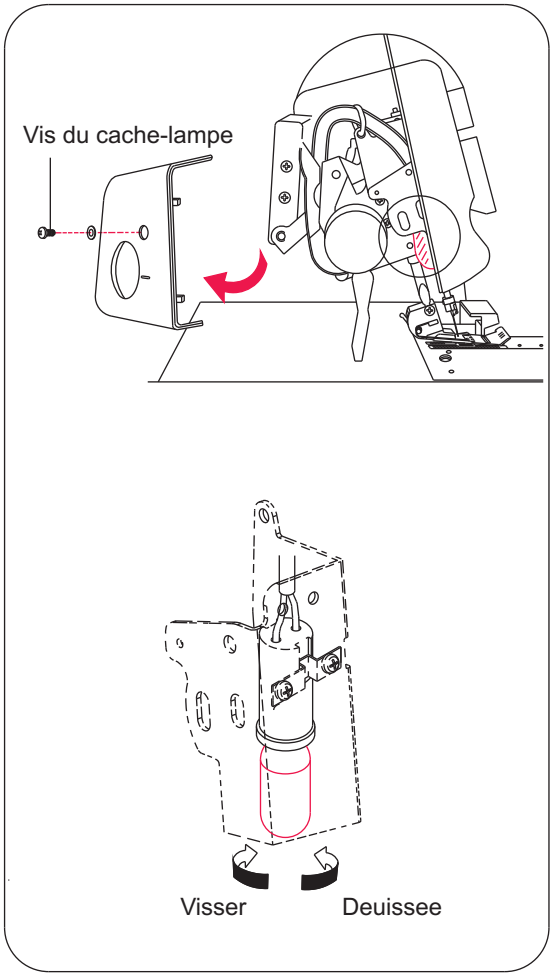


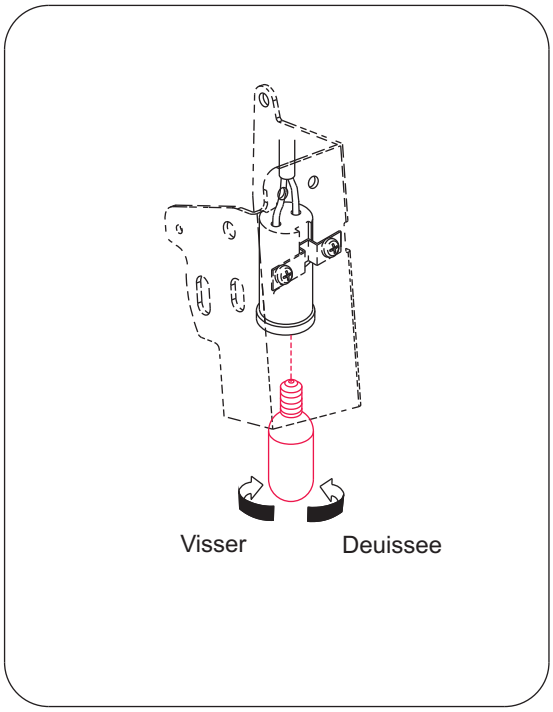

## 27. Accessoires optionnels

- Les pieds presseurs suivants, disponibles en option, ont été spécialement sélectionnés pour augmenter les possibilités de cette machine.

  Note:
  n'utilisez pas de pieds presseurs d'autre machines. L'utilisation de pied non conforme peut gêner le fonctionnement des aiguilles et des couteaux.

- Les pieds à enclenchement direct de cette machine sont faciles à enlever et à remettre en place.

Attention:
vérifiez que la machine soit hors tension avant de changer le pied presseur.

### Pied à enclenchement direct

#### Comment retirer le pied

- Relevez le pied presseur en abaissant le releveur du pied presseur et placez le releveur d'aiguille dans la position la plus haute.
- Appuyez sur la manette rouge (A) située derrière la pince sous le support du pied presseur. Placez le pied presseur dans sa position la plus haute en appuyant sur le releveur du pied presseur, puis, tout en maintenant le releveur du pied presseur dans cette position, retirez la semelle du pied presseur.

#### Remise en place du pied

- Placez le pied presseur sur la plaque à aiguille sous le support du pied presseur de façon à ce que la tige articulée (C) passe dans la fente (B) du support. Abaissez ensuite le pied presseur en relevant le releveur du pied presseur.

- Si le pied presseur ne se place pas aisément sous le support du pied presseur, relevez la barre du pied presseur en appuyant sur le releveur du pied presseur de façon à ce qu'il atteigne sa position la plus haute, puis, tout en le maintenant dans cette position, placez la semelle du pied presseur sous le support du pied presseur. Abaissez alors le pied presseur en relevant le releveur du pied presseur.

- Relevez le releveur du pied presseur et assurez-vous que le pied presseur est bien fixé au support du pied presseur.

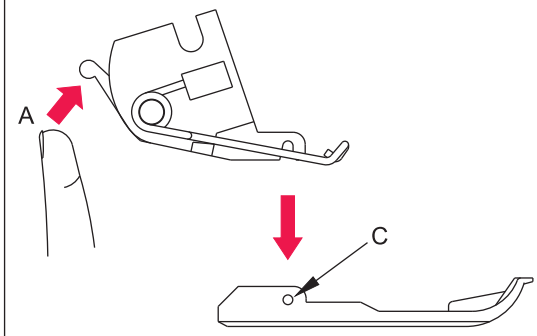


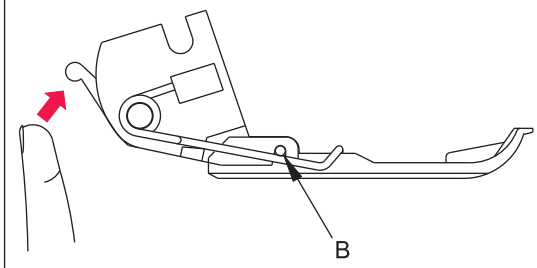

## Pieds Optionnels

### 1) Pied pose-élastique

- Ce pied est utilisé pour la pose d'élastiques sur les vêtements et permet d'ajuster la tension suivant les besoin.

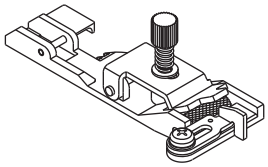

### 2) Pied ourlet invisible

- Ce pied permet la réalisation d'ourlets invisibles pour jupes et pantalons.

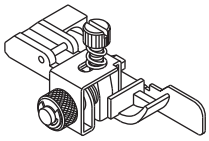

### 3) Pied fronceur

- Ce pied est utilisé pour la réalisation de fronces lors du montage de jupes, empiècements, poignets, volants. Ce pied permet aussi d'assembler deux tissus en froncant celui posé dessous.

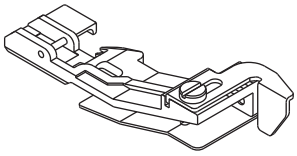

### 4) Pied pose perle

- Ce pied est utilisé pour la pose des perles etc...

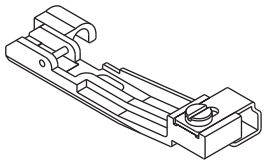

### 5) Pied ganseur

- Ce pied permet de poser des ganses ou des passepoils entre deux tissus.

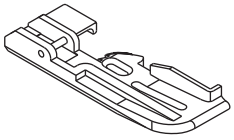

### 6) Pied pose ruban

- Ce pied est utilisé pour la pose de ruban etc.

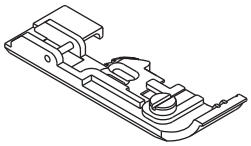

## 28. Solutions aux problèmes

| Problèmes | Solución | Pages |
|---|---|---|
| Le tissu est mal entraîné | - Allonger la longueur du point<br>- Augmenter la pression du pied pour les tissus lourds<br>- Diminuer la pression du pied pour les tissu légers | 31<br>32<br>32 |
| L'aiguille se casse | - Insérer l'aiguille correctement<br>- Ne pas tirer sur le tissu lors de la couture<br>- Resserrer la vis du pince-aiguille<br>- Utiliser une aiguille plus grosse pour les tissus lourds | 15<br>38<br>15<br>15 |
| Le fil casse | - Vérifier l'enfilage<br>- Démêler les fils<br>- Insérer l'aiguille correctement<br>- Changer l'aiguille si elle est abîmée ou épointée<br>- Utiliser des fils de bonne qualité<br>- Diminuer la tension du fil | 16~29<br>30<br>15<br>9<br>70<br>34~49 |
| La machine fait des | - Changer l'aiguille, elle est peut-être tordue ou épointée<br>Utiliser seulement des aiguilles SINGER type 2022<br>- Resserrer la vis du pince aiguille<br>- Insérer l'aiguille correctement<br>- Changer de type ou de taille d'aiguille<br>- Changer de fil<br>- Augmenter la pression du pied<br>- Utiliser du fil de bonne qualité | <br>9<br>15<br>15<br>15<br>16~29<br>32<br>70 |
| Le point est irrégulier | - Régler la tension des fils<br>- Démêler les fils<br>- Enfiler la machine correctement | 39~49<br>30<br>16~29 |
| Le tissu fronce | - Desserrer la tension du fil<br>- Démêler les fils<br>- Utiliser un fil pour tissu léger<br>- Diminuer la longueur du point<br>- Diminuer la pression du pied pour les tissus légers | 39~52<br>30<br>70<br>31<br>32 |
| Le bord du tissu est mal coupé | - Vérifier l'alignement des couteaux<br>- Remplacer le ou les couteaux | 65<br>65 |
| Le tissu n'avance plus | - Fermer le cache boucleur avant de coudre<br>- Démêler les fils<br>- Compresser les grosses épaisseurs de tissu avec une machine traditionnelle avant de surjeter | 12<br>30 |
| La machine ne fonctionne pas | - Brancher la prise de courant | 12 |

## 29. Rapport tissu, fil, aiguille

| Type de tissu | Type de fil | Aiguille Singer 2022 |
|---|---|---|
| Tissu chaîne et trame | | |
| Tissus fins:<br>Batiste, organdi, voile,crêpe etc. | Coton: #100<br>Soie / rayonne: #100<br>Fils cablés: #80-#90<br>Polyester: #80-#100 | #11/80 |
| Tissus moyens:<br>Mousseline / Satin Gabardine | Coton: #60-#80<br>Soie / Rayonne: #50<br>Fils cablé: #60-#80<br>Polyester: #60-#80 | #14/90, #11/80 |
| Tissus lourds:<br>Oxford, jean, sergé Tweed, velours | Coton: #40-60<br>Soie / rayonne: #40-60<br>Fils cablé: #60-80<br>Polyester: #50-80 | #14/90 |
| Tissu maille | | |
| Tricot | Fils cablés: #80-#90<br>Polyester: #60-#80 | #11/80 |
| Jersey | Fils cablés: #60-#80<br>Polyester: #60-#80<br>Coton: #60-#80 | #14/90, #11/80 |
| Laine (tissé, tricoté) | Fils cablés: #60-#80<br>Polyester #50-#60<br>Fil mousse nylon<br>Fil mousse polyester | #14/90, #11/80 |

## 30. Caractéristiques techniques

| Caractéristiques | Spécifications |
|---|---|
| Vitesse de piqûre | 1300 points / mn maximum |
| Longueur du point | 1-4 mm (ourlet roulotté 1-2, surjet standard n-2.5) |
| Rapport d'entraînement différentiel | 1:0.6 - 1:2 (avec le différentiel) |
| Largeur du surjet | ourlet roulotté 1.5mm , surjet standard 3.0-9.8mm (standard 4mm) |
| Ecartement des aiguilles du point de recouvrement | 2 aiguilles : 2.8mm (étroit) - 5.6mm (large)<br>3 aiguilles 5.6mm |
| Course de la barre à aiguilles | 27 mm |
| Elévation du pied presseur | 4,5 mm |
| Aiguille | SINGER #2022, #14 , #11 |
| Nombres de fils | 2 à 5 |
| Dimensions de la machine (mm) | |
| Largeur | 360 |
| Profondeur | 290 |
| Hauteur | 300 |
| Poids (kg) | 8.7 kgs |

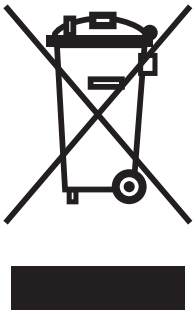

Veuillez noter qu'en cas de destruction, ce produit doit bénéficier d'un recyclage sécurisé, conforme à la législation nationale applicable aux produits électriques/électroniques. En cas de doute, veuillez contacter votre distributeur agréé.